**ELERO, s.r.o.**
**Považská Teplá 28**
**017 05 Považská Bystrica**
**Slovakia**

**Tel.: 00421 42 4331991-2**
**Mobil: 00421 907 411 787**
**Fax/Tel.: 00421 42 4331990**
**E-mail: elero@elero.sk www.elero.sk**

# UPÍNACÍ SYSTÉM ELERO PRE VÝROBU ELEKTRÓD PRE EDM HLBIČKY – PALETIZÁCIA KOMPATIBILNÁ S EROW.A

## Upínače kompatibilné s EROW.A

Nasledovné diely paletizačného upínacieho systému umožnia upnúť materiál na výrobu elektródy (meď, grafit, ...) do palety, alebo do klieštinového upínača. Takto upnutý materiál v palete, alebo v klieštinovom upínači je možné obrábať na obrábacom centre, fréze, sústruhu, brúske, drôtovej rezačke, ... . Obrobený materiál v palete, alebo v klieštinovom upínači = hotovú obrobenú elektródu je potom možné upnúť priamo do EDM (EI hlbičky) bez potreby nastavovania elektródy. Opakovaná presnosť upínania paliet, alebo klieštinových upínačov do hláv upínacieho systému je 0,002mm.

Upínacie palety Uniholder ITS50, s priebežnou drážkou



Mosadzné:

Obj. č.:

EL-C0001-1 Upínacia paleta U10 mosadzná, šírka priebežnej drážky 10,5mm
EL-C0001 Upínacia paleta U15 mosadzná, šírka priebežnej drážky 15,5mm
EL-C0002 Upínacia paleta U20 mosadzná, šírka priebežnej drážky 20,5mm
EL-C0003 Upínacia paleta U25 mosadzná, šírka priebežnej drážky 25,5mm

Hliníkové:

Obj. č.:

EL-D0001-1 Upínacia paleta U10 hliníková, šírka priebežnej drážky 10,5mm
EL-D0001 Upínacia paleta U15 hliníková, šírka priebežnej drážky 15,5mm
EL-D0002 Upínacia paleta U20 hliníková, šírka priebežnej drážky 20,5mm
EL-D0003 Upínacia paleta U25 hliníková, šírka priebežnej drážky 25,5mm

Antikorové:

Obj. č.:

EL-B0001-1 Upínacia paleta U10 antikorová, šírka priebežnej drážky 10,5mm
EL-B0001 Upínacia paleta U15 antikorová, šírka priebežnej drážky 15,5mm
EL-B0002 Upínacia paleta U20 antikorová, šírka priebežnej drážky 20,5mm
EL-B0003 Upínacia paleta U25 antikorová, šírka priebežnej drážky 25,5mm

Rôzne šírky upínacej drážky: 10,5mm, 15,5mm, 20,5mm, 25,5mm

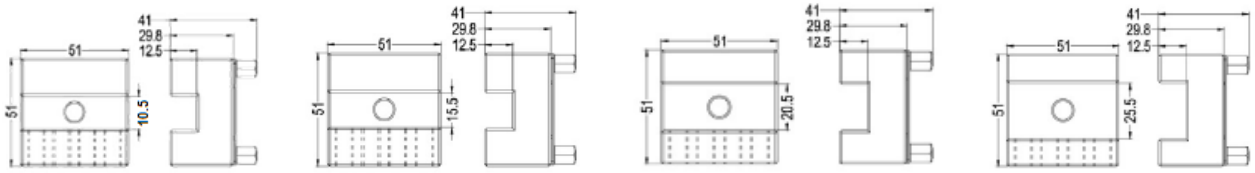


Erowa®, ITS® sú registrované ochranné známky a obchodné značky firmy Erowa AG.
MACRO®, System 3R® sú registrované ochranné známky a obchodné značky firmy System 3R International AB.

ELERO
Equipment for EDM
Potreby pre elektroeróziu

**ELERO, s.r.o.**
**Považská Teplá 28**
**017 05 Považská Bystrica**
**Slovakia**

**Tel.: 00421 42 4331991-2**
**Mobil: 00421 907 411 787**
**Fax/Tel.: 00421 42 4331990**
**E-mail: elero@elero.sk www.elero.sk**

# Upínače kompatibilné s EROW.A

Obj. č.:



EL-B0004 Upínacia paleta U30 antikorová, šírka priebežnej drážky 30,5mm
EL-B0041 Upínacia paleta U35 antikorová, šírka priebežnej drážky 35,5mm
EL-B0042 Upínacia paleta U40 antikorová, šírka priebežnej drážky 40,5mm
EL-B0043 Upínacia paleta U45 antikorová, šírka priebežnej drážky 45,5mm
EL-B0044 Upínacia paleta U50 antikorová, šírka priebežnej drážky 50,5mm

Rôzne šírky upínacej drážky: 30,5mm, 35,5mm, 40,5mm, 45,5mm, 50,5mm

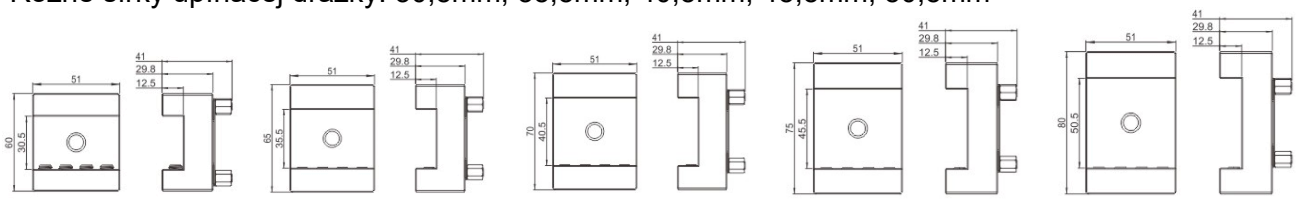

Upínacie palety Prisround ITS50, s otvorom

## Mosadzné:

Obj. č.:



EL-C0005-1 Upínacia paleta S10 mosadzná, otvor 11,5x11,5mm
EL-C0005 Upínacia paleta S15 mosadzná, otvor 16,5x16,5mm
EL-C0006 Upínacia paleta S20 mosadzná, otvor 21,5x21,5mm
EL-C0007 Upínacia paleta S25 mosadzná, otvor 26,5x26,5mm
EL-C0007-1 Upínacia paleta S30 mosadzná, otvor 31,5x31,5mm

## Hliníkové:

Obj. č.:

EL-D0005-1 Upínacia paleta S10 hliníková, otvor 11,5x11,5mm
EL-D0005 Upínacia paleta S15 hliníková, otvor 16,5x16,5mm
EL-D0006 Upínacia paleta S20 hliníková, otvor 21,5x21,5mm
EL-D0007 Upínacia paleta S25 hliníková, otvor 26,5x26,5mm
EL-D0007-1 Upínacia paleta S30 hliníková, otvor 31,5x31,5mm

## Antikorové:

Obj. č.:

EL-B0005-1 Upínacia paleta S10 antikorová, otvor 11,5x11,5mm
EL-B0005 Upínacia paleta S15 antikorová, otvor 16,5x16,5mm
EL-B0006 Upínacia paleta S20 antikorová, otvor 21,5x21,5mm
EL-B0007 Upínacia paleta S25 antikorová, otvor 26,5x26,5mm
EL-B0008 Upínacia paleta S30 antikorová, otvor 31,5x31,5mm

Rôzne rozmery upínacích otvorov: 11,5x11,5, 16,5x16,5, 21,5x21,5, 26,5x26,5, 31,5x31,5mm

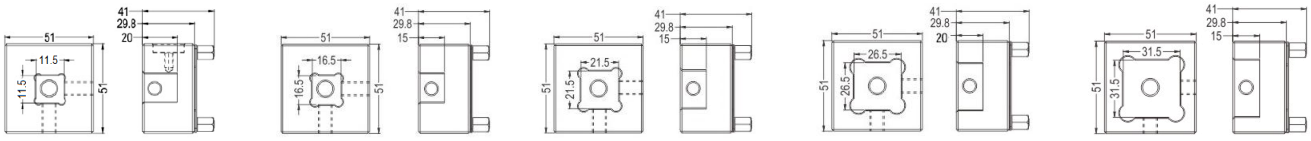

Erowa®, ITS® sú registrované ochranné známky a obchodné značky firmy Erowa AG.
MACRO®, System 3R® sú registrované ochranné známky a obchodné značky firmy System 3R International AB.

**ELERO, s.r.o.**
**Považská Teplá 28**
**017 05 Považská Bystrica**
**Slovakia**

**Tel.: 00421 42 4331991-2**
**Mobil: 00421 907 411 787**
**Fax/Tel.: 00421 42 4331990**
**E-mail: elero@elero.sk www.elero.sk**

# Upínače kompatibilné s EROW.A

## Upínacie palety Uniplate ITS50, ploché

Obj. č.:
EL-C0004 Upínacia paleta 51x51mm mosadzná ITS50, plochá
EL-D0004 Upínacia paleta 51x51mm hliníková ITS50, plochá
EL-B0009 Upínacia paleta 51x51mm antikorová ITS50, plochá



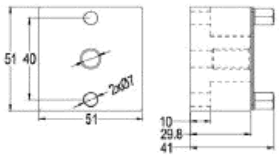


Obj. č.:
EL-C0008 Upínacia paleta 81x51mm mosadzná ITS50, plochá
EL-B0010 Upínacia paleta 81x51mm antikorová ITS50, plochá



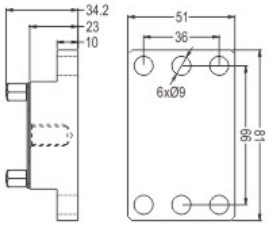


Obj. č.:
EL-B0010-A Upínacia paleta 130x51mm antikorová ITS100, plochá

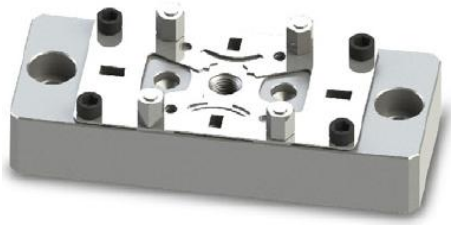

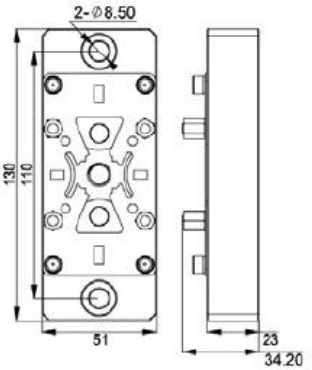


Obj. č.:
EL-B0011 Upínacia paleta 150x92mm antikorová ITS100, plochá
Pre upínanie extra veľkých plochých elektród



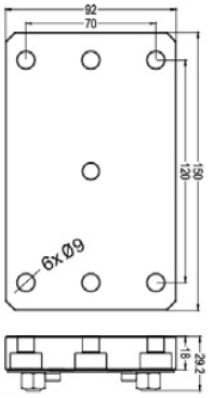


Erowa®, ITS® sú registrované ochranné známky a obchodné značky firmy Erowa AG.
MACRO®, System 3R® sú registrované ochranné známky a obchodné značky firmy System 3R International AB.

ELERO
Equipment for EDM
Potreby pre elektroeróziu

**ELERO, s.r.o.**
**Považská Teplá 28**
**017 05 Považská Bystrica**
**Slovakia**

**Tel.: 00421 42 4331991-2**
**Mobil: 00421 907 411 787**
**Fax/Tel.: 00421 42 4331990**
**E-mail: elero@elero.sk www.elero.sk**

# Upínače kompatibilné s EROW.A

Obj. č.:
EL-D0008 Upínacia paleta 80x80mm hliníková ITS100, plochá

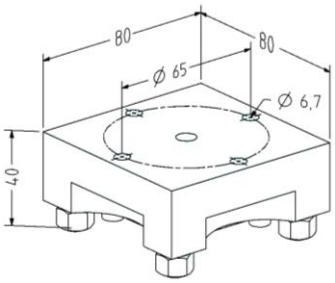




Obj. č.:
EL-D0009 Upínacia paleta 80x80mm hliníková ITS100, s otvorom 50x50mm



Obj. č.:
EL-C010 Upínacia paleta 51x51mm ITS50, mosadzná, univerzálna
EL-D010 Upínacia paleta 51x51m m ITS50, hliníková, univerzálna

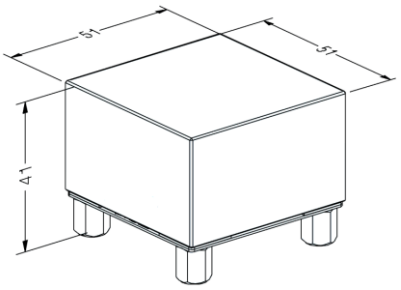


Obj. č.:
EL-C011 Upínacia paleta ITS50 nastaviteľná, mosadzná

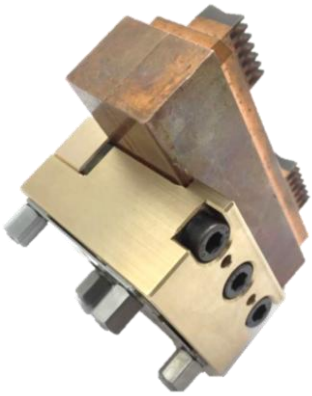



Erowa®, ITS® sú registrované ochranné známky a obchodné značky firmy Erowa AG.
MACRO®, System 3R® sú registrované ochranné známky a obchodné značky firmy System 3R International AB.

**ELERO, s.r.o.**
**Považská Teplá 28**
**017 05 Považská Bystrica**
**Slovakia**

**Tel.: 00421 42 4331991-2**
**Mobil: 00421 907 411 787**
**Fax/Tel.: 00421 42 4331990**
**E-mail: elero@elero.sk www.elero.sk**

# Upínače kompatibilné s EROW.A

Obj. č.: EL-V0008 Univerzálny antikorový držiak nastaviteľný 20x20mm~50x50mm, ITS100

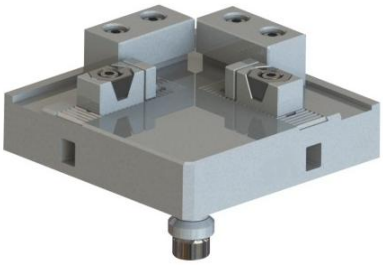

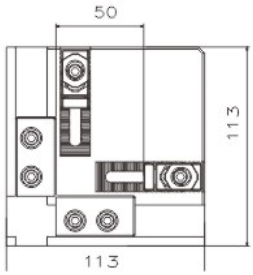


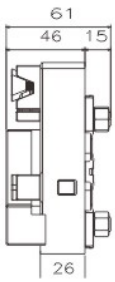


Obj. č.: EL-V0009 Univerzálny antikorový držiak nastaviteľný 25x50mm~50x100mm, ITS100

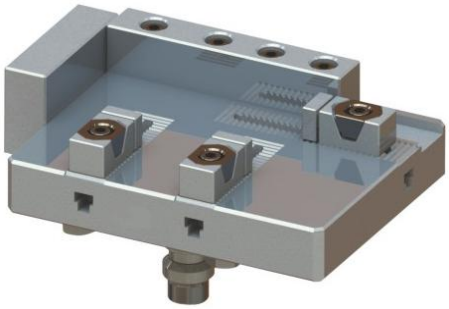

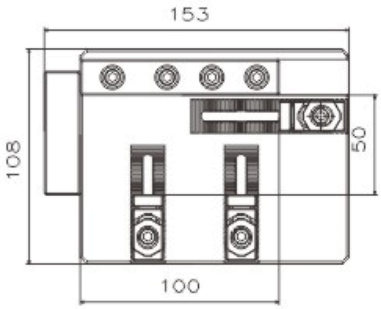


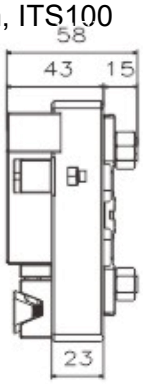


Obj. č.: EL-V0010 Univerzálny antikorový držiak nastaviteľný 50x50mm~100x100mm, ITS100

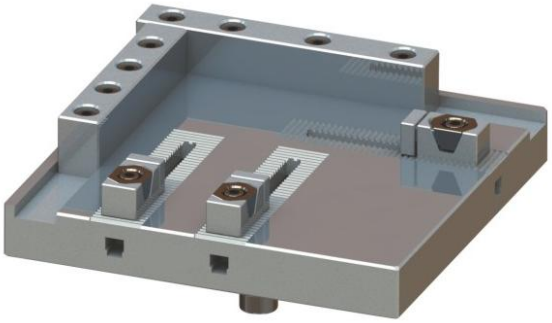

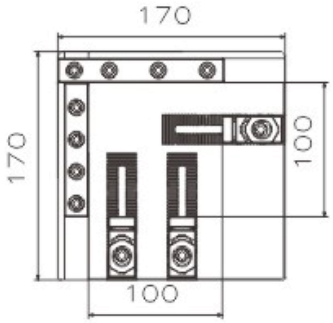


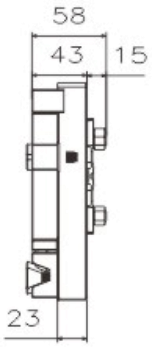


Obj. č.: EL-V0011 Univerzálny antikorový držiak nastaviteľný 100x100mm~150x150mm, ITS100

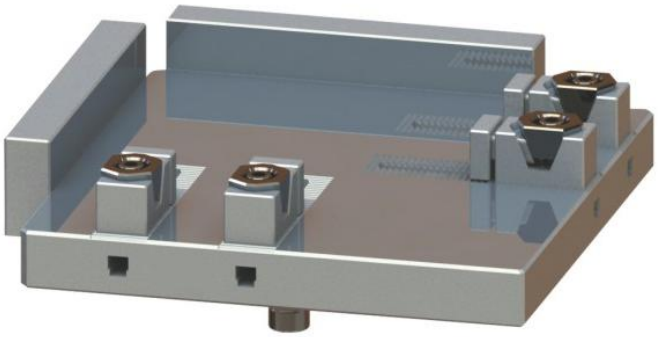

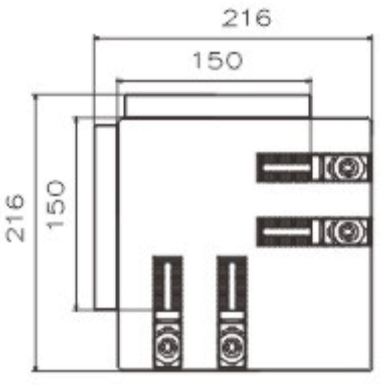


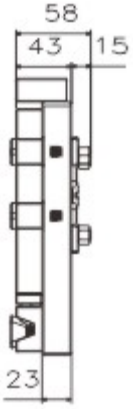


Erowa®, ITS® sú registrované ochranné známky a obchodné značky firmy Erowa AG.
MACRO®, System 3R® sú registrované ochranné známky a obchodné značky firmy System 3R International AB.

ELERO
Equipment for EDM
Potreby pre elektroeróziu

**ELERO, s.r.o.**
**Považská Teplá 28**
**017 05 Považská Bystrica**
**Slovakia**

**Tel.: 00421 42 4331991-2**
**Mobil: 00421 907 411 787**
**Fax/Tel.: 00421 42 4331990**
**E-mail: elero@elero.sk www.elero.sk**

# Upínače kompatibilné s EROW.A

Obj. č.: EL-V0012 Univerzálny antikorový držiak nastaviteľný 25x100mm~50x200mm, ITS100

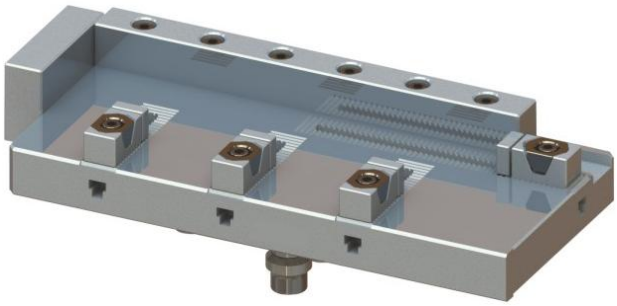

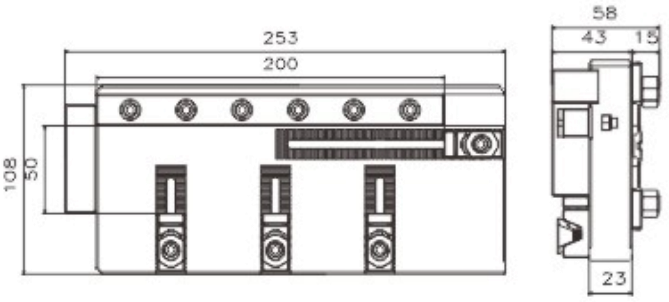


Obj. č.: EL-V0013 Univerzálny antikorový držiak s prizmou pre priemery Ø20~60mm , ITS100

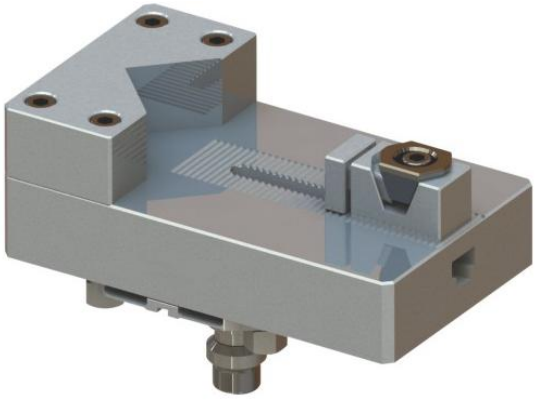

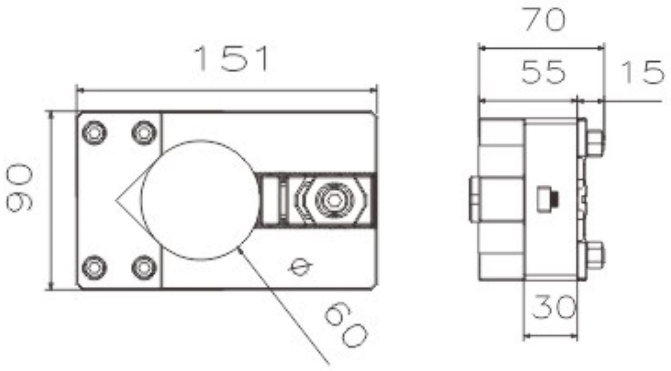


Obj. č.: EL-V0014 Univerzálny antikorový držiak 222x145x37mm , ITS100

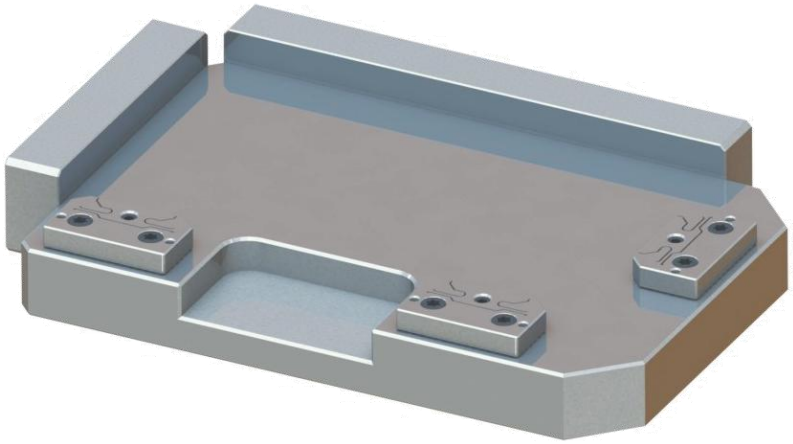

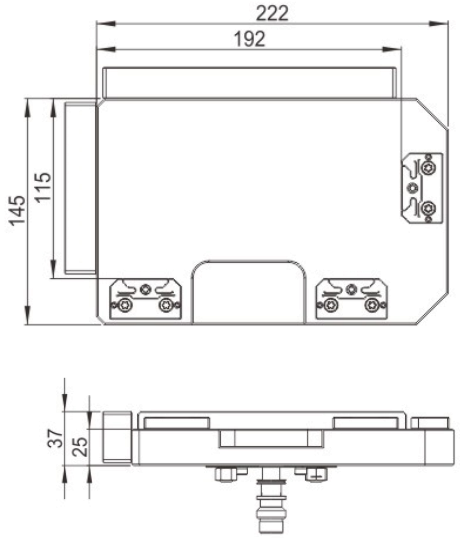


Erowa®, ITS® sú registrované ochranné známky a obchodné značky firmy Erowa AG.
MACRO®, System 3R® sú registrované ochranné známky a obchodné značky firmy System 3R International AB.

ELERO
Equipment for EDM
Potreby pre elektroeróziu

**ELERO, s.r.o.**
**Považská Teplá 28**
**017 05 Považská Bystrica**
**Slovakia**

**Tel.: 00421 42 4331991-2**
**Mobil: 00421 907 411 787**
**Fax/Tel.: 00421 42 4331990**
**E-mail: elero@elero.sk www.elero.sk**

# Upínače kompatibilné s EROW.A

Obj. č.:
EL-A0001 Centrovacie plechy upínacieho systému ITS veľkosť 50 - 2ks, vrátane skrutiek 4ks/sada

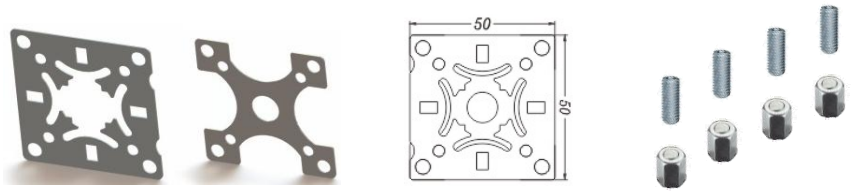


Obj. č.:
EL-A0002 Centrovacie plechy upínacieho systému ITS veľkosť 100 – 2ks,
vrátane skrutiek 4+4 ks/sada

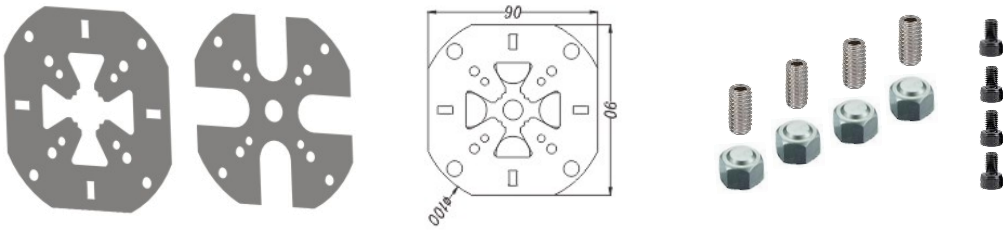


Obj. č.:
EL-A0003 Centrovací G pliešok, vrátane skrutiek 4ks/sada

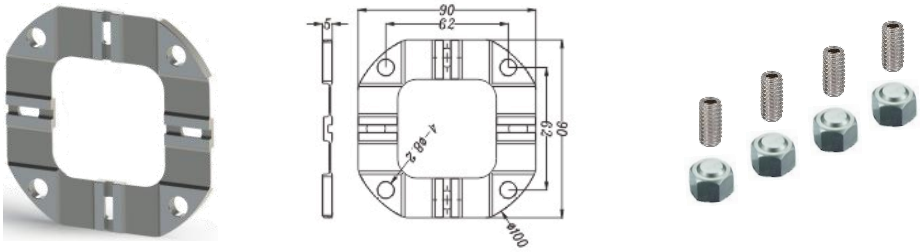


Obj. č.:
EL-A0004 Centrovacie plechy 50x100, vrátane skrutiek 4+4 ks/sada

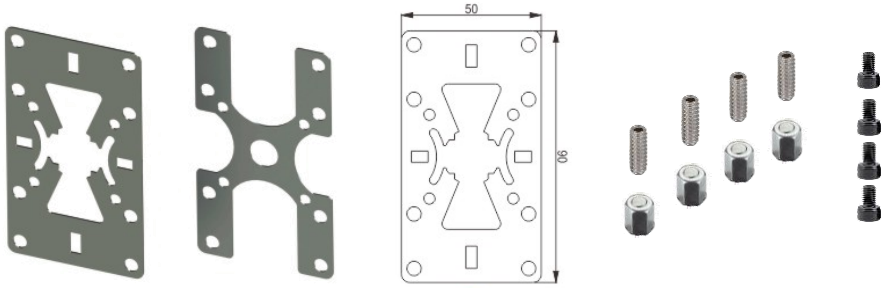


Erowa®, ITS® sú registrované ochranné známky a obchodné značky firmy Erowa AG.
MACRO®, System 3R® sú registrované ochranné známky a obchodné značky firmy System 3R International AB.

ELERO
Equipment for EDM
Potreby pre elektroeróziu

**ELERO, s.r.o.**
**Považská Teplá 28**
**017 05 Považská Bystrica**
**Slovakia**

**Tel.: 00421 42 4331991-2**
**Mobil: 00421 907 411 787**
**Fax/Tel.: 00421 42 4331990**
**E-mail: elero@elero.sk www.elero.sk**

# Upínače kompatibilné s EROW.A

Obj. č.:
EL-Q0004 Stredový upínací čap ITS – spigot.
Stredový upínací čap ITS, aj pre aut. výmenu, s otvorom pre oplach, jednotlivo balený



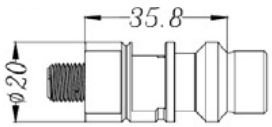


Obj. č.:
EL-Q0013 Náhradný krúžok pre stredový upínací čap ITS -spigot



Obj. č.:
EL-Q0001 Elektronický čip






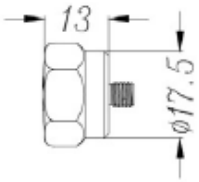


Obj. č.: EL-K0010 Manuálne rýchloupínacie puzdro ITS100, upínacia sila 10 000 N.
Vhodné pre sústruhy, frézy, obrábacie centrá, brúsky, drôtové rezačky, hlbičky, ... .

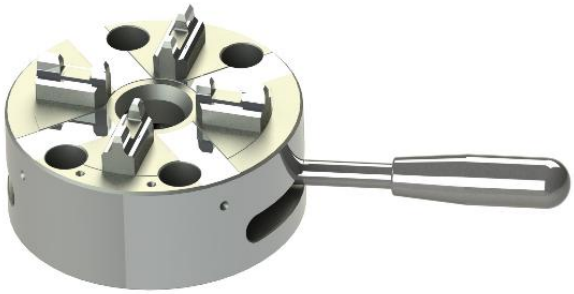

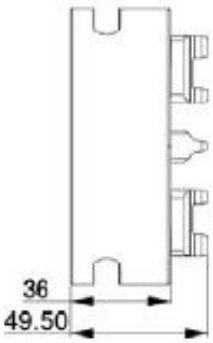





Erowa®, ITS® sú registrované ochranné známky a obchodné značky firmy Erowa AG.
MACRO®, System 3R® sú registrované ochranné známky a obchodné značky firmy System 3R International AB.

**ELERO, s.r.o.**
**Považská Teplá 28**
**017 05 Považská Bystrica**
**Slovakia**

**Tel.: 00421 42 4331991-2**
**Mobil: 00421 907 411 787**
**Fax/Tel.: 00421 42 4331990**
**E-mail: elero@elero.sk www.elero.sk**

# Upínače kompatibilné s EROW.A

Obj. č.: EL-K0011 Manuálne rýchloupínacie puzdro ITS100 so základňou, upínacia sila 10 000 N.
Vhodné pre frézy, obrábacie centrá, brúsky, drôtové rezačky, hlbičky, ... .

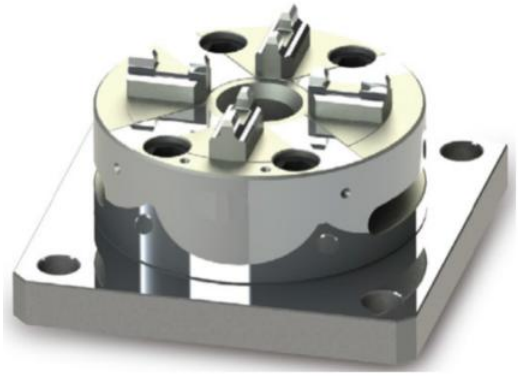

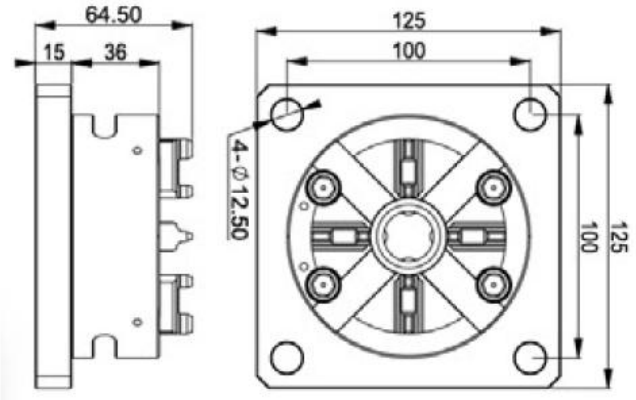


Obj. č.: EL-K0012 Manuálne rýchloupínacie puzdro ITS100 so základňou, upínacia sila 10 000 N.
Vhodné pre frézy, obrábacie centrá, brúsky, hlbičky, ... .




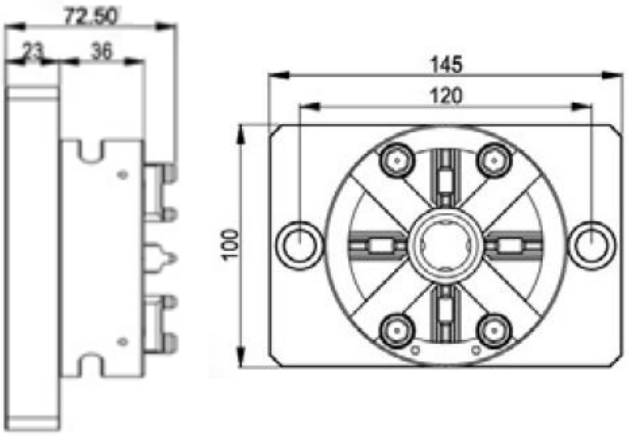


Obj. č.: EL-K0013 Manuálne rýchloupínacie puzdro ITS100 so základňou, upínacia sila 10 000N.
Vhodná pre hlbičky




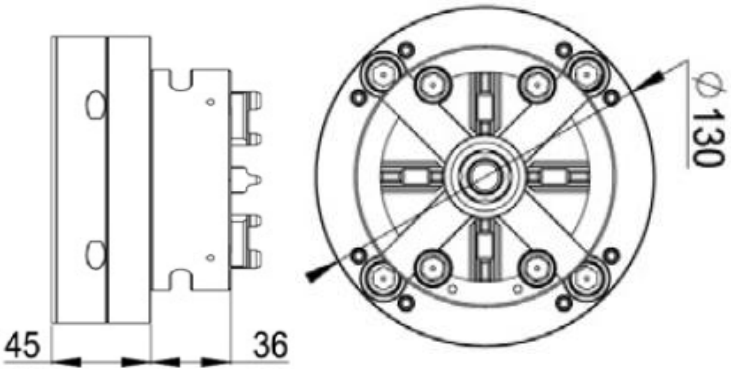


Erowa®, ITS® sú registrované ochranné známky a obchodné značky firmy Erowa AG.
MACRO®, System 3R® sú registrované ochranné známky a obchodné značky firmy System 3R International AB.

**ELERO, s.r.o.**
**Považská Teplá 28**
**017 05 Považská Bystrica**
**Slovakia**

**Tel.: 00421 42 4331991-2**
**Mobil: 00421 907 411 787**
**Fax/Tel.: 00421 42 4331990**
**E-mail: elero@elero.sk www.elero.sk**

# Upínače kompatibilné s EROW.A

Obj. č.: EL-K0014 Vertikálne manuálne rýchloupínacie puzdro ITS100, upínacia sila 10 000 N.

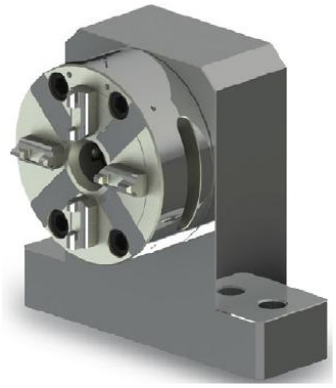

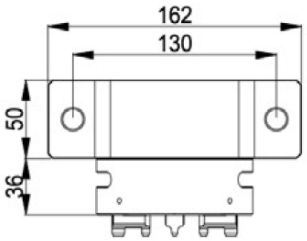


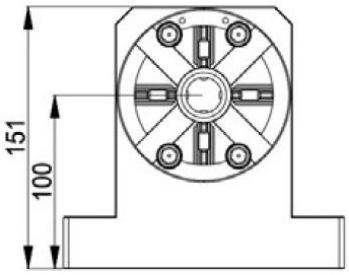


Obj. č.: EL-K0015 Horizontálne a vertikálne manuálne rýchloupínacie puzdro ITS100, upínacia sila 10 000 N.

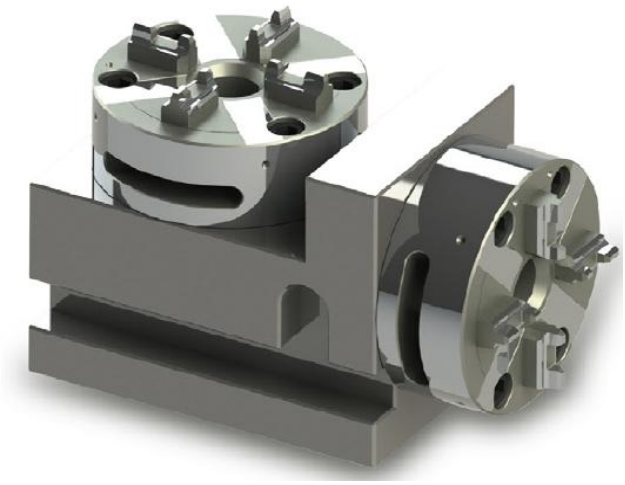

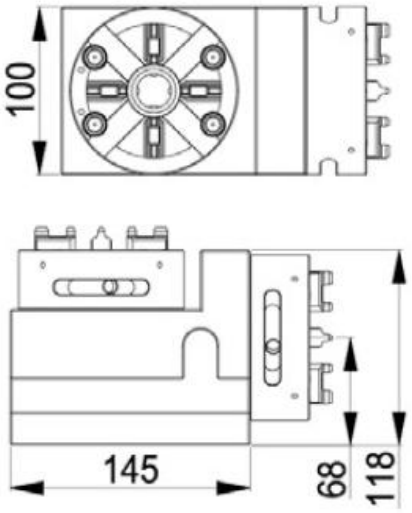


Obj. č.: EL-K0016 Pracovná doska s 2 manuálnymi rýchloupínacími puzdrami ITS100



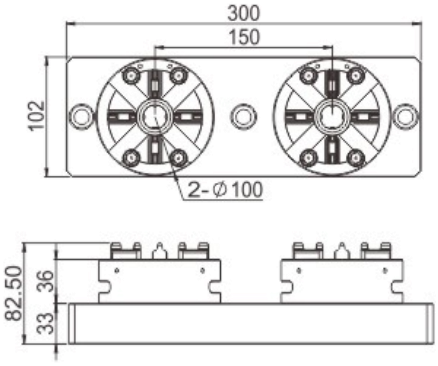


Erowa®, ITS® sú registrované ochranné známky a obchodné značky firmy Erowa AG.
MACRO®, System 3R® sú registrované ochranné známky a obchodné značky firmy System 3R International AB.

**ELERO, s.r.o.**
**Považská Teplá 28**
**017 05 Považská Bystrica**
**Slovakia**

**Tel.: 00421 42 4331991-2**
**Mobil: 00421 907 411 787**
**Fax/Tel.: 00421 42 4331990**
**E-mail: elero@elero.sk www.elero.sk**

# Upínače kompatibilné s EROW.A

Obj. č.: EL-K0017 Pracovná doska s 3 manuálnymi rýchloupínacími puzdrami ITS100

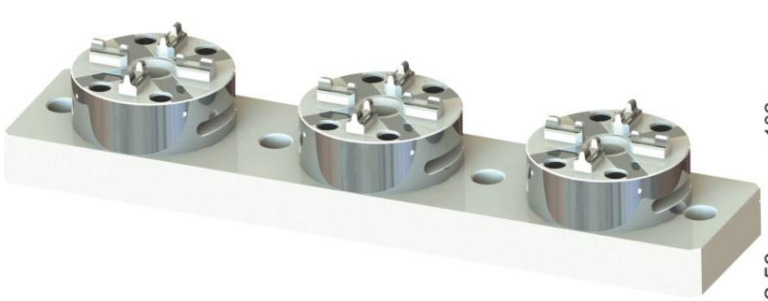

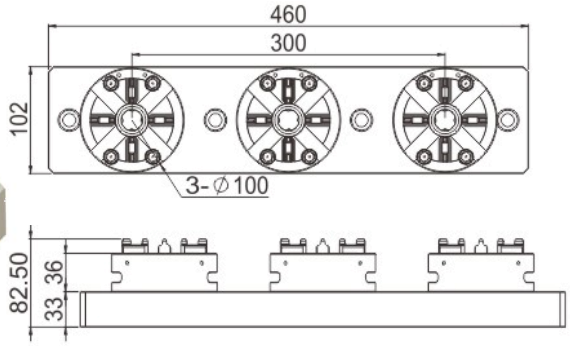


Obj. č.: EL-K0018 Pracovná doska so 4 manuálnymi rýchloupínacími puzdrami ITS100



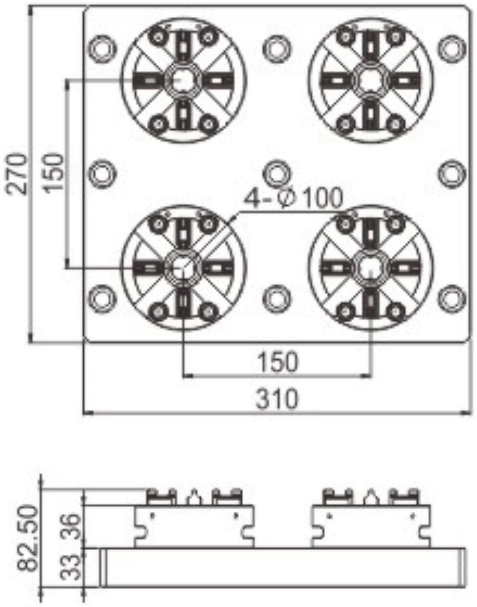


Obj. č.:
EL-K0019 Pracovná doska so 6 manuálnymi rýchloupínacími puzdrami ITS100

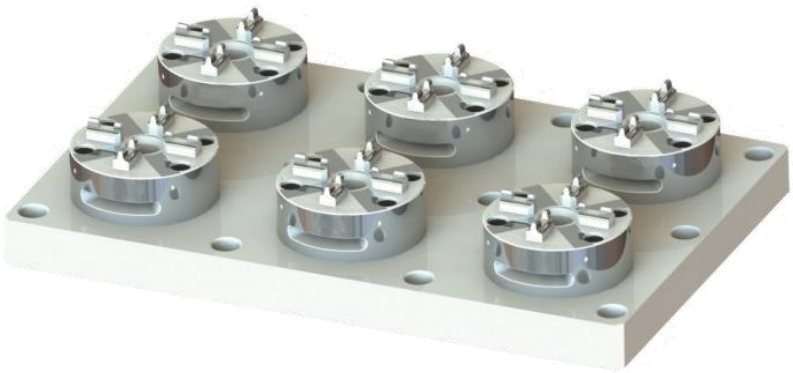

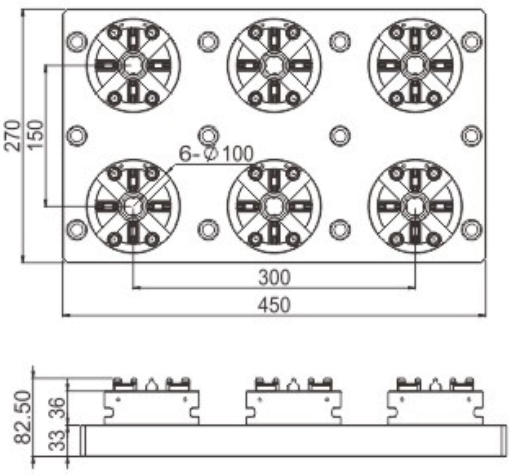


Erowa®, ITS® sú registrované ochranné známky a obchodné značky firmy Erowa AG.
MACRO®, System 3R® sú registrované ochranné známky a obchodné značky firmy System 3R International AB.

ELERO
Equipment for EDM
Potreby pre elektroeróziu

**ELERO, s.r.o.**
**Považská Teplá 28**
**017 05 Považská Bystrica**
**Slovakia**

**Tel.: 00421 42 4331991-2**
**Mobil: 00421 907 411 787**
**Fax/Tel.: 00421 42 4331990**
**E-mail: elero@elero.sk www.elero.sk**

# Upínače kompatibilné s EROW.A

Obj. č.:
EL-K0080 80mm štvorcové manuálne upínacie puzdro ITS100




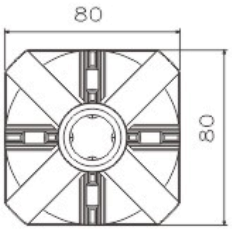


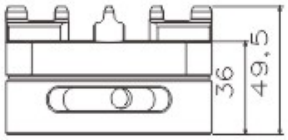


Obj. č.:
EL-K0090 90mm štvorcové manuálne upínacie puzdro ITS100




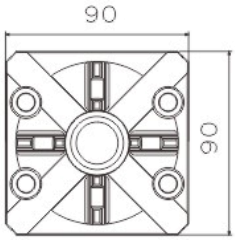


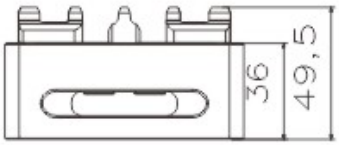


Erowa®, ITS® sú registrované ochranné známky a obchodné značky firmy Erowa AG.
MACRO®, System 3R® sú registrované ochranné známky a obchodné značky firmy System 3R International AB.

**ELERO, s.r.o.**
**Považská Teplá 28**
**017 05 Považská Bystrica**
**Slovakia**

**Tel.: 00421 42 4331991-2**
**Mobil: 00421 907 411 787**
**Fax/Tel.: 00421 42 4331990**
**E-mail: elero@elero.sk www.elero.sk**

# Upínače kompatibilné s EROW.A

Obj. č.:
EL-S0001 Manuálne upínacie puzdro ITS50, upínacia sila 4500N.




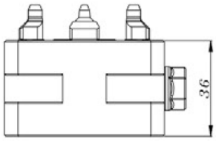


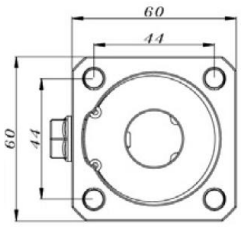


Obj. č.:
EL-L0001 Manuálne rýchloupínacie puzdro ITS50, upínacia sila 4000N



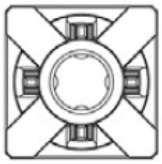

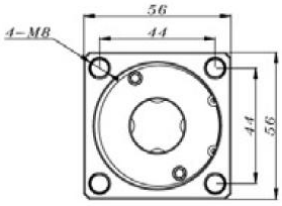


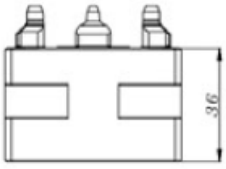


Obj. č.:
EL-S0002 Pracovná doska s 3 manuálnymi upínacími puzdrami ITS50,
upínacia sila 4500N.



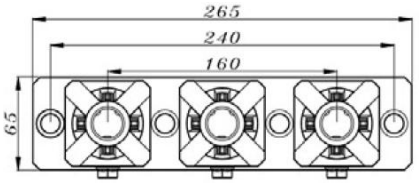


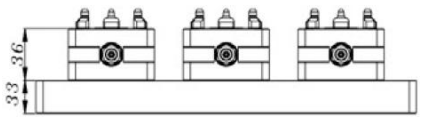


Erowa®, ITS® sú registrované ochranné známky a obchodné značky firmy Erowa AG.
MACRO®, System 3R® sú registrované ochranné známky a obchodné značky firmy System 3R International AB.

**ELERO, s.r.o.**
**Považská Teplá 28**
**017 05 Považská Bystrica**
**Slovakia**

**Tel.: 00421 42 4331991-2**
**Mobil: 00421 907 411 787**
**Fax/Tel.: 00421 42 4331990**
**E-mail: elero@elero.sk www.elero.sk**

# Upínače kompatibilné s EROW.A

Obj. č.:
EL-S0003 Pracovná doska so 6 manuálnymi upínacími puzdrami ITS50,
upínacia sila 4500N.

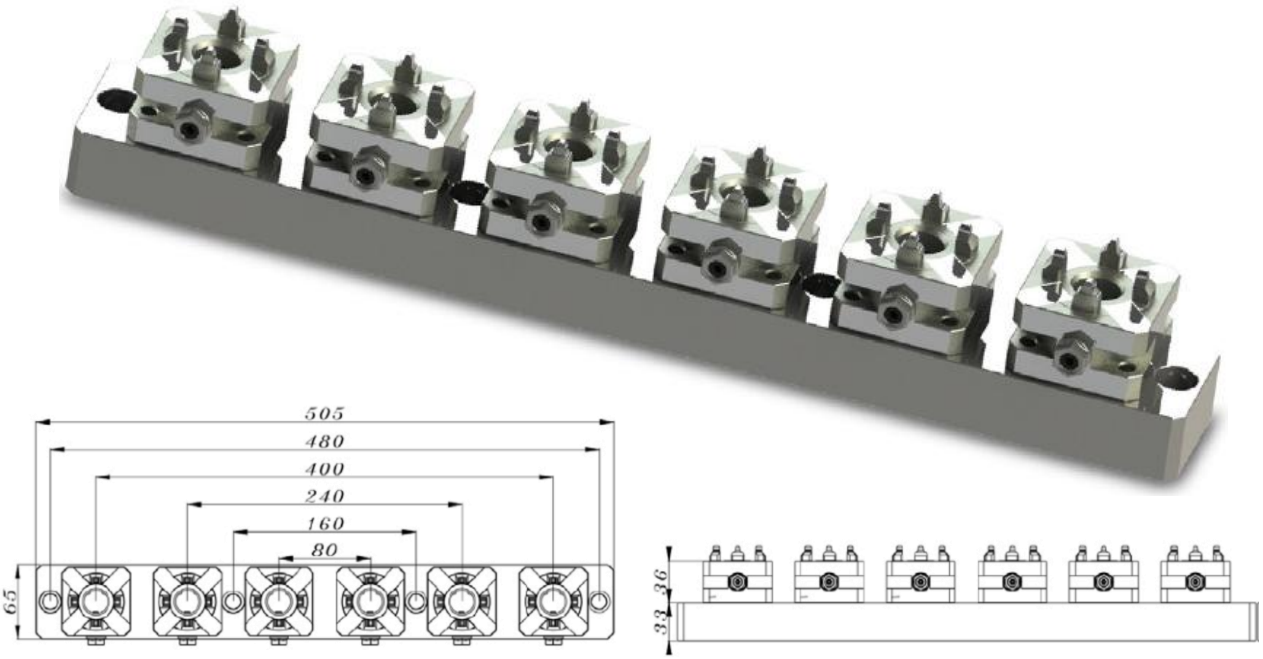


Obj. č.:
EL-L0003 Manuálne rýchloupínacie puzdro ITS50 na predlžovacej tyči, upínacia sila 4000N

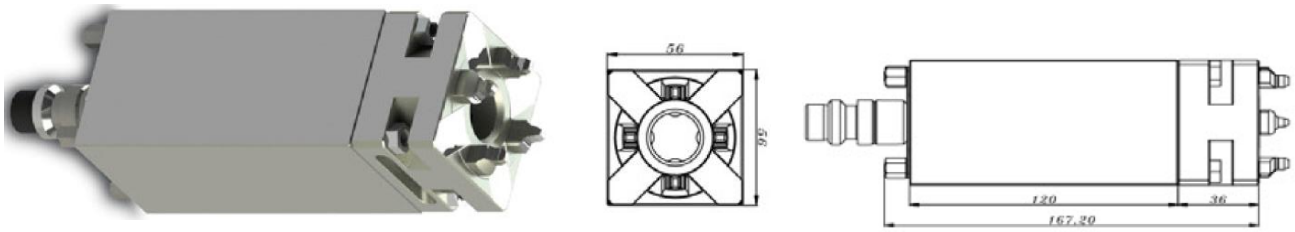


Obj. č.:
EL-L0005 Vertikálne rýchloupínacie puzdro ITS50, upínacia sila 4000N

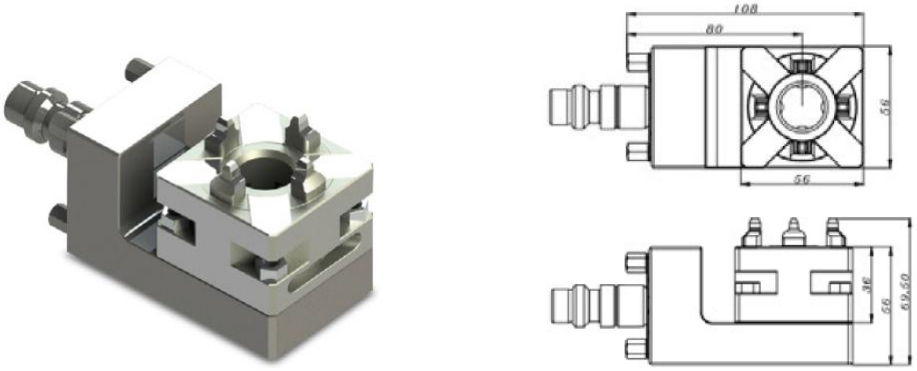


Erowa®, ITS® sú registrované ochranné známky a obchodné značky firmy Erowa AG.
MACRO®, System 3R® sú registrované ochranné známky a obchodné značky firmy System 3R International AB.

ELERO
Equipment for EDM
Potreby pre elektroeróziu

**ELERO, s.r.o.**
**Považská Teplá 28**
**017 05 Považská Bystrica**
**Slovakia**

**Tel.: 00421 42 4331991-2**
**Mobil: 00421 907 411 787**
**Fax/Tel.: 00421 42 4331990**
**E-mail: elero@elero.sk www.elero.sk**

# Upínače kompatibilné s EROW.A

Obj. č.: EL-L0003/150
Manuálne rýchloupínacie puzdro ITS50,
na predlžovacej tyči 150mm, upínacia sila 4000N



Obj. č.: EL-L0003/250
Manuálne rýchloupínacie puzdro ITS50,
na predlžovacej tyči 250mm, upínacia sila 4000N



Obj. č.: EL-L0007
Manuálne rýchloupínacie puzdro ITS50 na predlžovacej tyči, upínacia sila 4000N

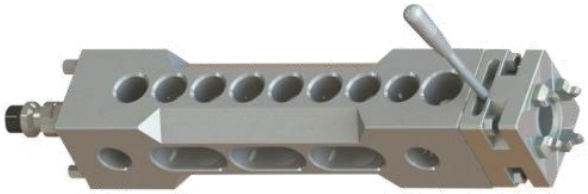

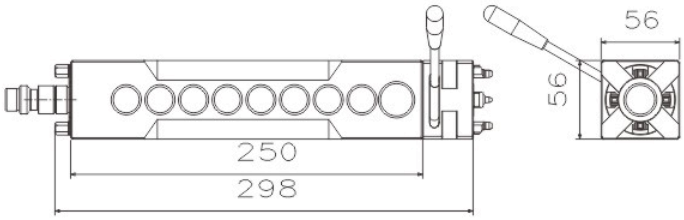


Obj. č.: EL-L0008
Manuálne rýchloupínacie puzdro ITS50 na predlžovacom ramene, upínacia sila 4000N.

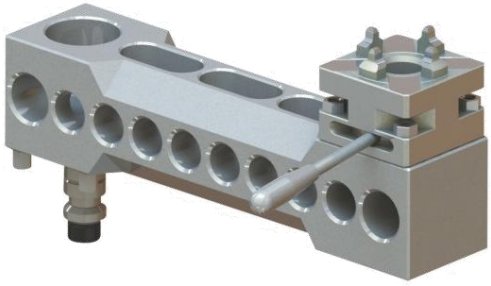

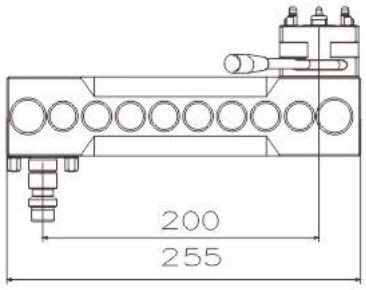


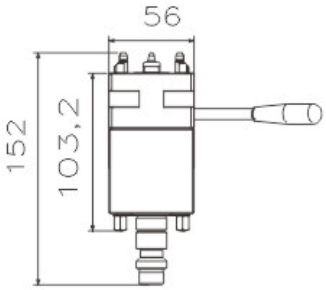


Obj. č.: EL-L0006 Manuálne rýchloupínacie puzdro ITS50 s upínacou stopkou Ø20mm,
upínacia sila 4000N.

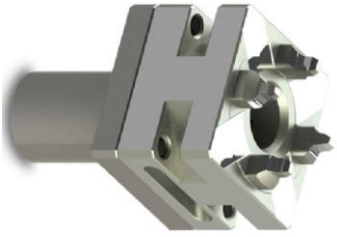

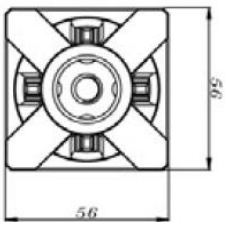


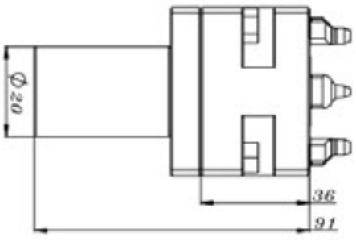


Erowa®, ITS® sú registrované ochranné známky a obchodné značky firmy Erowa AG.
MACRO®, System 3R® sú registrované ochranné známky a obchodné značky firmy System 3R International AB.

ELERO
Equipment for EDM
Potreby pre elektroeróziu

**ELERO, s.r.o.**
**Považská Teplá 28**
**017 05 Považská Bystrica**
**Slovakia**

**Tel.: 00421 42 4331991-2**
**Mobil: 00421 907 411 787**
**Fax/Tel.: 00421 42 4331990**
**E-mail: elero@elero.sk www.elero.sk**

# Upínače kompatibilné s EROW.A

Obj. č.:
EL-G0001 Pneumatické upínacie puzdro ITS100 so základňou, upínacia sila 10 000 N.
Vhodné pre frézy, obrábacie centrá, brúsky, hlbičky, ... .

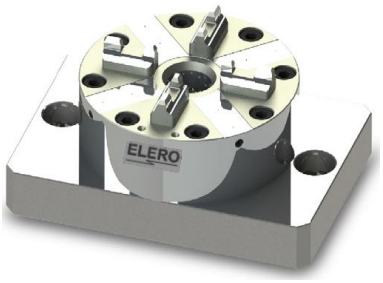


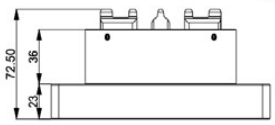


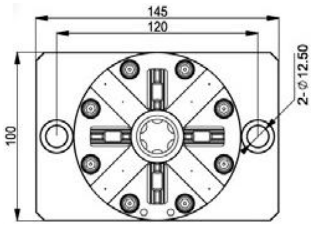


Obj. č.:
EL-G0002 Pneumatické upínacie puzdro ITS100, so základňou, upínacia sila 10 000 N.
Vhodné pre hlbičky, ... .




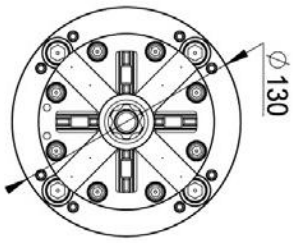


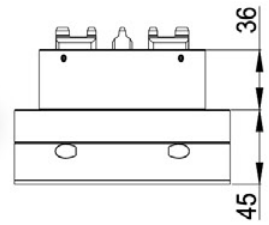


Obj. č.:
EL-G0003 Pneumatické upínacie puzdro ITS100, so základňou, upínacia sila 10 000 N.
Vhodná pre frézy, obrábacie centrá, brúsky, hlbičky, ... .




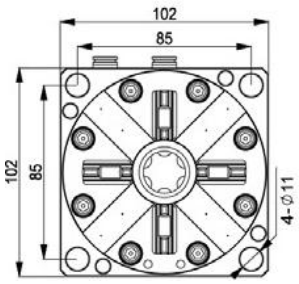


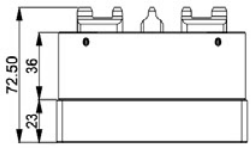


Erowa®, ITS® sú registrované ochranné známky a obchodné značky firmy Erowa AG.
MACRO®, System 3R® sú registrované ochranné známky a obchodné značky firmy System 3R International AB.

**ELERO, s.r.o.**
**Považská Teplá 28**
**017 05 Považská Bystrica**
**Slovakia**

**Tel.: 00421 42 4331991-2**
**Mobil: 00421 907 411 787**
**Fax/Tel.: 00421 42 4331990**
**E-mail: elero@elero.sk www.elero.sk**

# Upínače kompatibilné s EROW.A

Obj. č.: EL-R0001

D150mm pneumatické upínacie puzdro ITS100 so základňou, upínacia sila 15 000N.




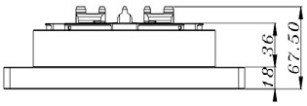


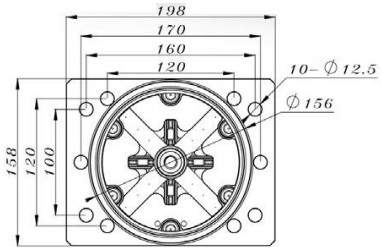


Obj. č.: EL-G0004

Pracovná doska s 2 pneumatickými upínacími puzdrami ITS100, upínacia sila 10 000N.

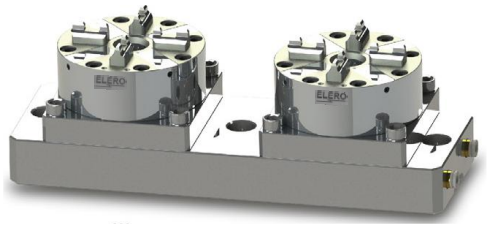


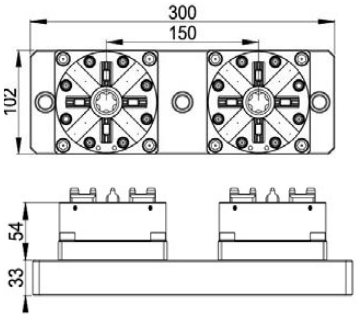


Obj. č.: EL-G0005

Pracovná doska s 3 pneumatickými upínacími puzdrami ITS100, upínacia sila 10 000N.




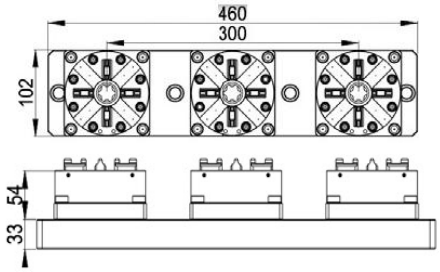


Obj. č.: EL-G0006

Pracovná doska so 4 pneumatickými upínacími puzdrami ITS100.
Upínacia sila 10 000N.

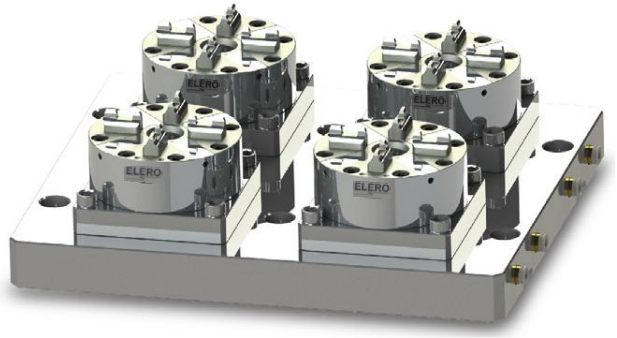


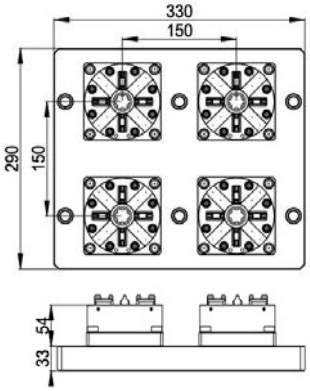


Erowa®, ITS® sú registrované ochranné známky a obchodné značky firmy Erowa AG.
MACRO®, System 3R® sú registrované ochranné známky a obchodné značky firmy System 3R International AB.

**ELERO, s.r.o.**
**Považská Teplá 28**
**017 05 Považská Bystrica**
**Slovakia**

**Tel.: 00421 42 4331991-2**
**Mobil: 00421 907 411 787**
**Fax/Tel.: 00421 42 4331990**
**E-mail: elero@elero.sk www.elero.sk**

# Upínače kompatibilné s EROW.A

Obj. č.:
EXP-G0007 Pracovná doska so 6 pneumatickými upínacími puzdrami ITS100,
upínacia sila 10 000 N.

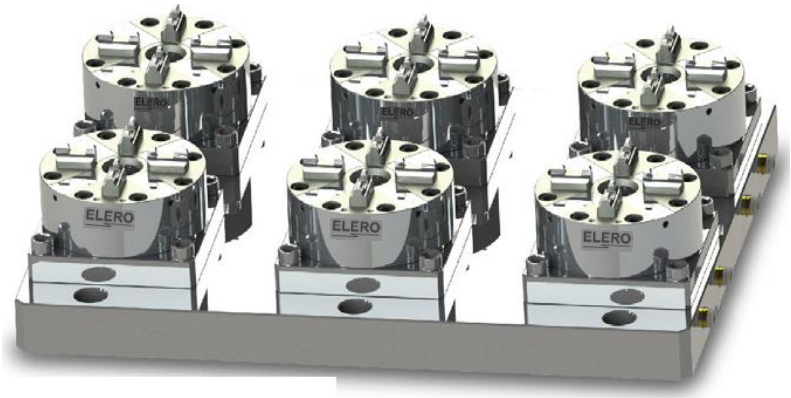


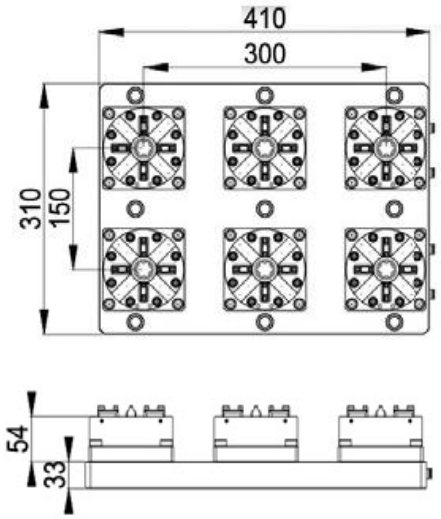


Obj. č.:
EXP-G0008 Pracovná doska s 9 pneumatickými upínacími puzdrami ITS100,
upínacia sila 10 000 N.

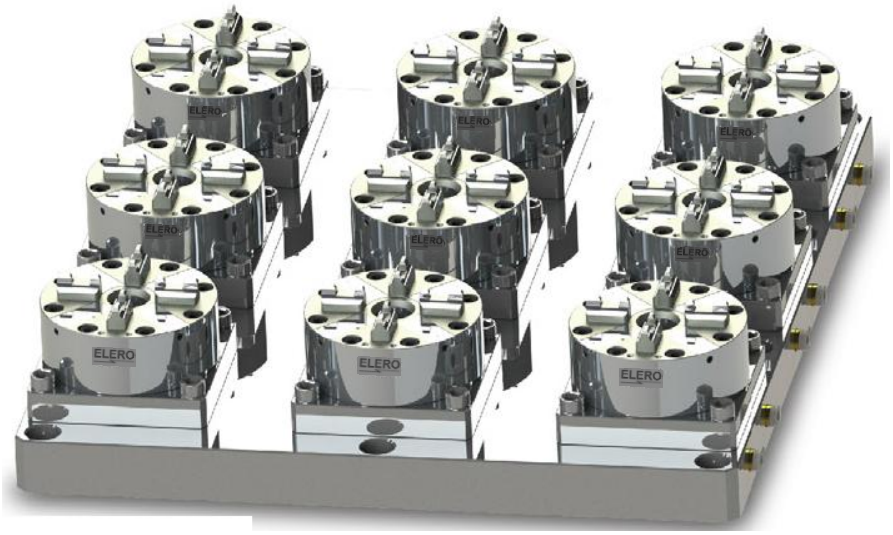


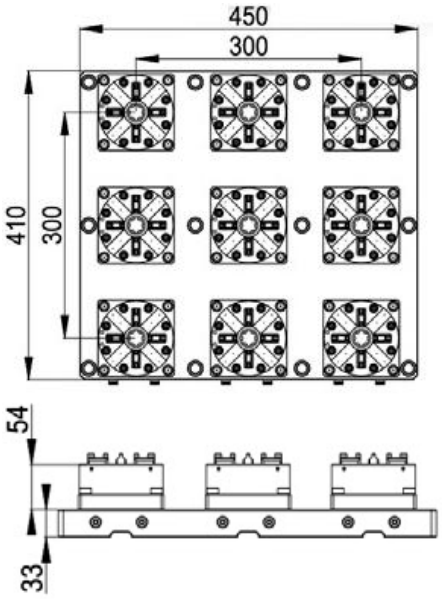


Erowa®, ITS® sú registrované ochranné známky a obchodné značky firmy Erowa AG.
MACRO®, System 3R® sú registrované ochranné známky a obchodné značky firmy System 3R International AB.

**ELERO, s.r.o.**
**Považská Teplá 28**
**017 05 Považská Bystrica**
**Slovakia**

**Tel.: 00421 42 4331991-2**
**Mobil: 00421 907 411 787**
**Fax/Tel.: 00421 42 4331990**
**E-mail: elero@elero.sk www.elero.sk**

# Upínače kompatibilné s EROW.A

Obj. č.:
EXP-G0009 Vertikálne upínacie pneumatické puzdro ITS100, upínacia sila 10 000 N.

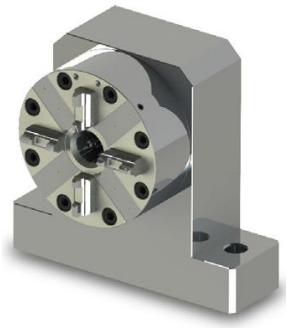

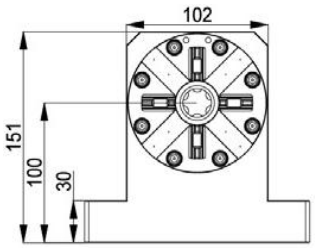


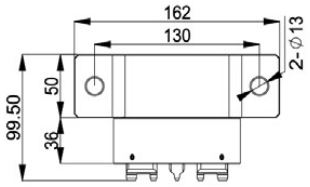


Obj. č.:
EXP-G0010 Horizontálne a vertikálne upínacie pneumatické puzdro ITS100,
upínacia sila 10 000 N.

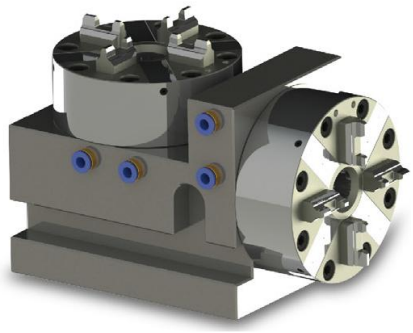

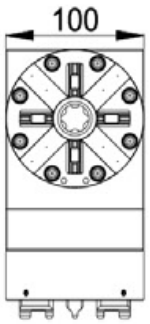


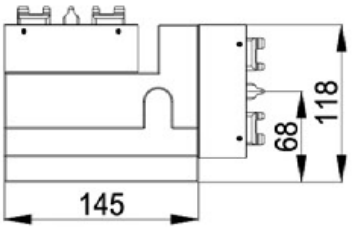


Obj. č.:
EL-E0001 80mm štvorcové pneumatické upínacie puzdro ITS100, upínacia sila 7000N.




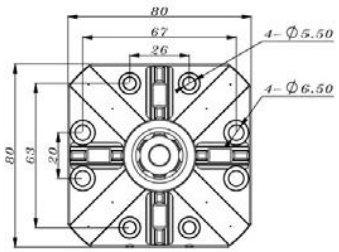


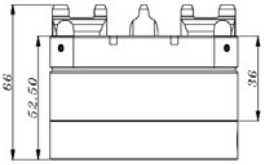


Erowa®, ITS® sú registrované ochranné známky a obchodné značky firmy Erowa AG.
MACRO®, System 3R® sú registrované ochranné známky a obchodné značky firmy System 3R International AB.

**ELERO, s.r.o.**
**Považská Teplá 28**
**017 05 Považská Bystrica**
**Slovakia**

**Tel.: 00421 42 4331991-2**
**Mobil: 00421 907 411 787**
**Fax/Tel.: 00421 42 4331990**
**E-mail: elero@elero.sk www.elero.sk**

# Upínače kompatibilné s EROW.A

Obj. č.: EL-E0005 80mm štvorcové pneumatické upínacie puzdro ITS100 so základňou. Upínacia sila 7000N.



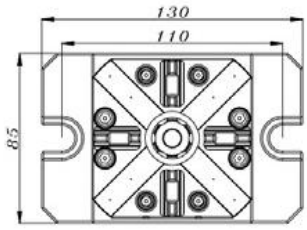


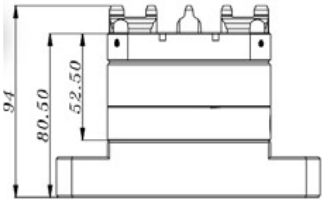


Obj. č.: EL-E0008 80mm štvorcové pneumatické upínacie puzdro ITS100 so základňou, upínacia sila 7000N



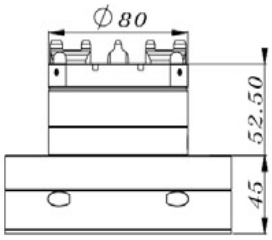


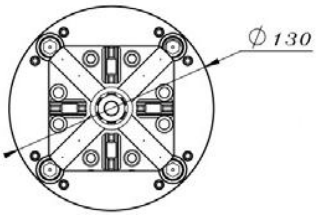


Obj. č.: EL-E0009 80mm štvorcové pneumatické upínacie puzdro ITS100 s upínacou stopkou 25mm. Upínacia sila 7000N.



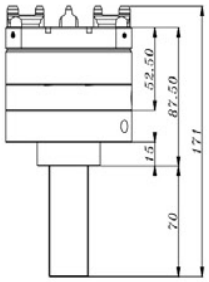


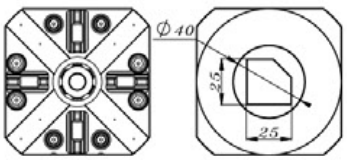


Erowa®, ITS® sú registrované ochranné známky a obchodné značky firmy Erowa AG.
MACRO®, System 3R® sú registrované ochranné známky a obchodné značky firmy System 3R International AB.

**ELERO, s.r.o.**
**Považská Teplá 28**
**017 05 Považská Bystrica**
**Slovakia**

**Tel.: 00421 42 4331991-2**
**Mobil: 00421 907 411 787**
**Fax/Tel.: 00421 42 4331990**
**E-mail: elero@elero.sk www.elero.sk**

# Upínače kompatibilné s EROW.A

Obj. č.: EL-F0002
Nízka pracovná doska so 4 upínacími pneumatickými puzdrami ITS50.
Upínacia sila 6000N




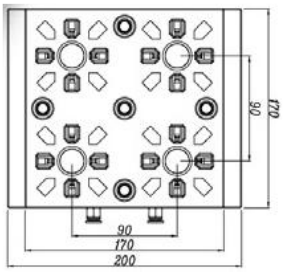


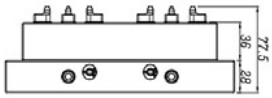


Obj. č.: EL-F0003
Nízka pracovná doska so 6 upínacími pneumatickými puzdrami ITS50.
Upínacia sila 6000N.




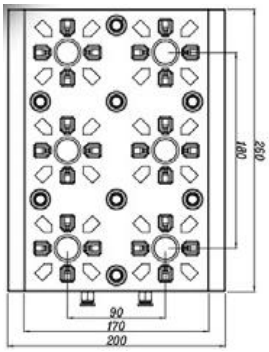


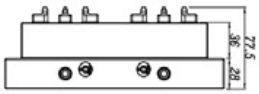


Obj. č.: EL-F0001
Nízka pracovná doska s 9 upínacími pneumatickými puzdrami ITS50.
Upínacia sila 6000N.




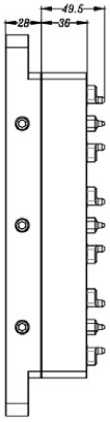


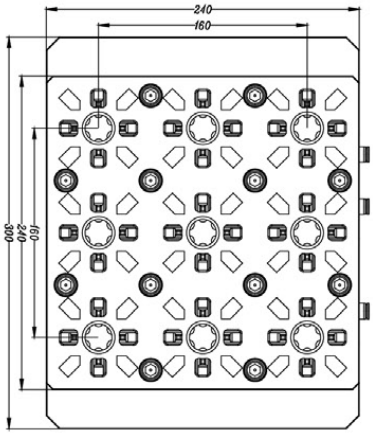


Erowa®, ITS® sú registrované ochranné známky a obchodné značky firmy Erowa AG.
MACRO®, System 3R® sú registrované ochranné známky a obchodné značky firmy System 3R International AB.

ELERO
Equipment for EDM
Potreby pre elektroeróziu

**ELERO, s.r.o.**
**Považská Teplá 28**
**017 05 Považská Bystrica**
**Slovakia**

**Tel.: 00421 42 4331991-2**
**Mobil: 00421 907 411 787**
**Fax/Tel.: 00421 42 4331990**
**E-mail: elero@elero.sk www.elero.sk**

# Upínače kompatibilné s EROW.A

Obj. č.: EL-Q0017 Pneumatický spínač pre ovládanie upínacích puzdier (vhodný pre EDM)



Obj. č.: EL-Q0018 Pneumatický spínač pre ovládanie upínacích puzdier (vhodný pre CNC stroje)



Obj. č.: EL-Q0020 Pneumatický regulátor



Obj. č.: EL-Q0019 Pneumatická hadica



Erowa®, ITS® sú registrované ochranné známky a obchodné značky firmy Erowa AG.
MACRO®, System 3R® sú registrované ochranné známky a obchodné značky firmy System 3R International AB.

**ELERO, s.r.o.**
**Považská Teplá 28**
**017 05 Považská Bystrica**
**Slovakia**

**Tel.: 00421 42 4331991-2**
**Mobil: 00421 907 411 787**
**Fax/Tel.: 00421 42 4331990**
**E-mail: elero@elero.sk www.elero.sk**

# Upínače kompatibilné s EROW.A

Obj. č.: EL-3M0014A Redukcia z EROW.A na 3-R s manuálnym rýchloupínacím puzdrom.




Obj. č.: EL-3M0014B Redukcia z EROW.A na 3-R s manuálnym rýchloupínacím puzdrom.




Obj. č.: EL-Q0023A Redukcia z 3-R Macro na EROW.A ITS100 s manuálnym rýchloupínacím puzdrom.



Obj. č.: EL-Q0023B Redukcia z 3-R Macro na EROW.A ITS50 s manuálnym rýchloupínacím puzdrom.



Erowa®, ITS® sú registrované ochranné známky a obchodné značky firmy Erowa AG.
MACRO®, System 3R® sú registrované ochranné známky a obchodné značky firmy System 3R International AB.

ELERO
Equipment for EDM
Potreby pre elektroeróziu

**ELERO, s.r.o.**
**Považská Teplá 28**
**017 05 Považská Bystrica**
**Slovakia**

**Tel.: 00421 42 4331991-2**
**Mobil: 00421 907 411 787**
**Fax/Tel.: 00421 42 4331990**
**E-mail: elero@elero.sk www.elero.sk**

# Upínače kompatibilné s EROW.A

Obj. č.: EL-M0003 Klieštinový upínač ITS50, pre klieštiny ER32, D2 až D20mm

ER32

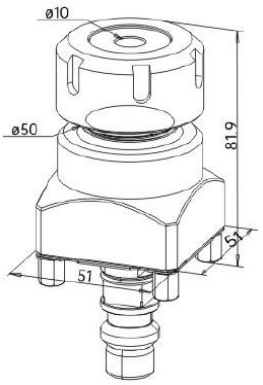





Obj. č.: EL-M0003/16 Klieštinový upínač ITS50, pre klieštiny ER16, D0,5 až D10mm

ER16

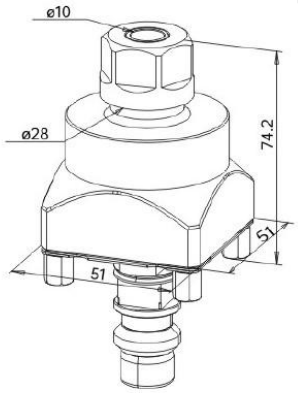





Obj. č.: EL-M0003/40 Klieštinový upínač ITS50, pre klieštiny ER40, D3 až D26mm

ER40

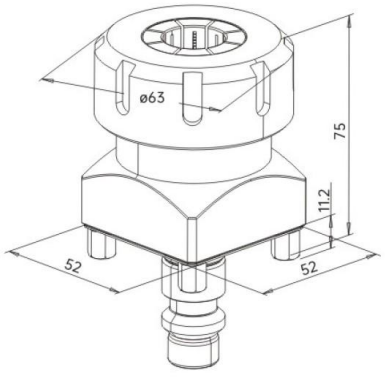





Erowa®, ITS® sú registrované ochranné známky a obchodné značky firmy Erowa AG.
MACRO®, System 3R® sú registrované ochranné známky a obchodné značky firmy System 3R International AB.

ELERO
Equipment for EDM
Potreby pre elektroeróziu

**ELERO, s.r.o.**
**Považská Teplá 28**
**017 05 Považská Bystrica**
**Slovakia**

**Tel.: 00421 42 4331991-2**
**Mobil: 00421 907 411 787**
**Fax/Tel.: 00421 42 4331990**
**E-mail: elero@elero.sk www.elero.sk**

# Upínače kompatibilné s EROW.A

Obj. č.:
ER32-UM/62252-02/NH-ER32B Náhradná matica klieštinového upínača EL-M0003 pre klieštiny ER32


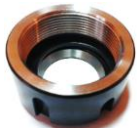
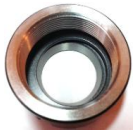

Obj. č.:
ETS32-UM Náhradná matica klieštinového upínača EL-M0003 pre klieštiny ETS32




Obj. č.:
62179-01/ER32SET1
Sada 18ks vysokopresných klieštin ER32 v kufríku, schopných upínať priemery od Ø2 do Ø20mm + kľúč 62262-02. Možné objednať aj jednotlivé vysokopresné klieštiny samostatne.



Obj. č.:
62173-01/ER16SET1
Sada 10ks vysokopresných klieštin ER16 schopných upínať priemery od Ø0,5- Ø10mm,trieda presnosti 1. Možné objednať aj jednotlivé vysokopresné klieštiny samostatne.



Obj. č.:
62181-01/ER40SET1
Sada 23ks vysokopresných klieštin ER40 v kufríku, schopných upínať priemery od Ø3 do Ø26mm.. Možné objednať aj jednotlivé vysokopresné klieštiny samostatne



Erowa®, ITS® sú registrované ochranné známky a obchodné značky firmy Erowa AG.
MACRO®, System 3R® sú registrované ochranné známky a obchodné značky firmy System 3R International AB.

ELERO
Equipment for EDM
Potreby pre elektroeróziu

**ELERO, s.r.o.**
**Považská Teplá 28**
**017 05 Považská Bystrica**
**Slovakia**

**Tel.: 00421 42 4331991-2**
**Mobil: 00421 907 411 787**
**Fax/Tel.: 00421 42 4331990**
**E-mail: elero@elero.sk www.elero.sk**

# Upínače kompatibilné s EROW.A

Obj. č.: 62120-02/C20-ER16-100

Mini klieštinový upínač pre klieštiny ER16 so stopkou 20mm
Vhodný napríklad na upínanie rúrkových elektród.

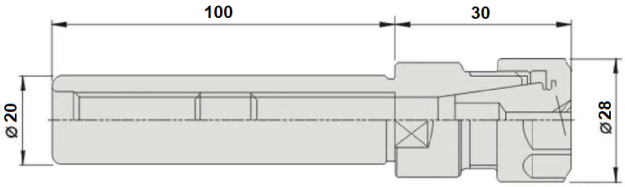




Obj. č.:

62172-101 Vysokopresná klieština ER16, Φ1-0,5mm
62172-102 Vysokopresná klieština ER16, Φ1,5-1mm
62172-103 Vysokopresná klieština ER16, Φ2-1mm
62172-104 Vysokopresná klieština ER16, Φ3-2mm
62172-105 Vysokopresná klieština ER16, Φ4-3mm
62172-106 Vysokopresná klieština ER16, Φ5-4mm
62172-107 Vysokopresná klieština ER16, Φ6-5mm
62172-108 Vysokopresná klieština ER16, Φ7-6mm
62172-109 Vysokopresná klieština ER16, Φ8-7mm
62172-110 Vysokopresná klieština ER16, Φ9-8mm
62172-111 Vysokopresná klieština ER16, Φ10-9mm



Obj. č.:

C-ER16/0,1-0,5mm Tesnenie rúrk. el. 0,10-0,50mm pre kliešt. ER16
C-ER16/0,6-1,0mm Tesnenie rúrk. el. 0,60-1,00mm pre kliešt. ER16
C-ER16/1,1-1,5mm Tesnenie rúrk. el. 1,10-1,50mm pre kliešt. ER16
C-ER16/1,6-2,0mm Tesnenie rúrk. el. 1,60-2,00mm pre kliešt. ER16
C-ER16/2,1-2,5mm Tesnenie rúrk. el. 2,10-2,50mm pre kliešt. ER16
C-ER16/2,6-3,0mm Tesnenie rúrk. el. 2,60-3,00mm pre kliešt. ER16
C-ER16/3,1-4,0mm Tesnenie rúrk. el. 3,10-4,00mm pre kliešt. ER16
C-ER16/4,1-5,0mm Tesnenie rúrk. el. 4,10-5,00mm pre kliešt. ER16
C-ER16/5,1-6,0mm Tesnenie rúrk. el. 5,10-6,00mm pre kliešt. ER16



## Spôsob upínania rúrkových a kruhových elektród v klieštinových upínačoch



**EL-M0003** Klieštinový upínač ITS50, pre klieštiny ER32, D2 až D20

S vysokopresnou klieštinou zo sady 62179-01/ER32SET1, vhodne použitou podľa priemeru elektródy v klieštinovom upínači EL-M0003, je možné upnúť rúrkové, závitové a kruhové elektródy priemerov Ø2~Ø20mm.

**62120-02/C20-ER16-100** Mini klieštinový upínač pre klieštiny ER16 so stopkou 20mm

S vysoko presnými klieštinami ER16 (62172-101 až 62172-104) zatesnenými tesneniami C-ER16/, vhodne podľa priemeru elektródy použitými v mini klieštinovom upínači 62120-02/C20-ER16-100, je možné upnúť rúrkové, závitové a kruhové elektródy malých priemerov od Ø0,50mm...

Erowa®, ITS® sú registrované ochranné známky a obchodné značky firmy Erowa AG.
MACRO®, System 3R® sú registrované ochranné známky a obchodné značky firmy System 3R International AB.

ELERO
Equipment for EDM
Potreby pre elektroeróziu

**ELERO, s.r.o.**
**Považská Teplá 28**
**017 05 Považská Bystrica**
**Slovakia**

**Tel.: 00421 42 4331991-2**
**Mobil: 00421 907 411 787**
**Fax/Tel.: 00421 42 4331990**
**E-mail: elero@elero.sk www.elero.sk**

# Upínače kompatibilné s EROW.A

Obj. č.:
EL-N0005 Kalibračný trn 50x50mm, Φ40mm, ITS50



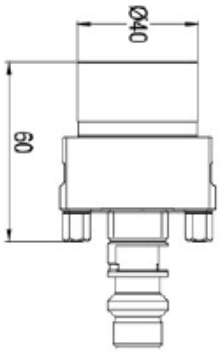


Obj. č.:
EL-N0006 Kalibračný blok 100x60mm, ITS50

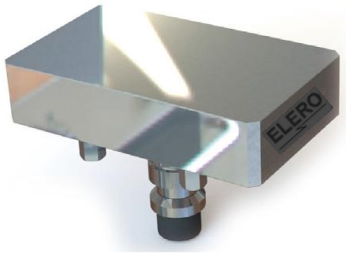


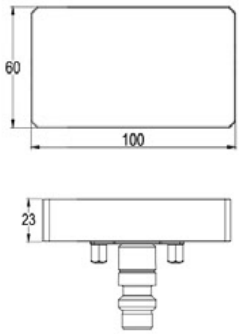


Obj. č.:
EL-N0007 Kalibračný trn Φ30mm, ITS50




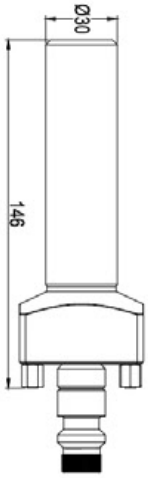


Erowa®, ITS® sú registrované ochranné známky a obchodné značky firmy Erowa AG.
MACRO®, System 3R® sú registrované ochranné známky a obchodné značky firmy System 3R International AB.

**ELERO, s.r.o.**
**Považská Teplá 28**
**017 05 Považská Bystrica**
**Slovakia**

**Tel.: 00421 42 4331991-2**
**Mobil: 00421 907 411 787**
**Fax/Tel.: 00421 42 4331990**
**E-mail: elero@elero.sk www.elero.sk**

# Upínače kompatibilné s EROW.A

## Sondy ITS50 automatického odmeriavania, s pevným meracím hrotom

Obj. č.:
EL-N0001 Sonda osadená pevným meracím hrotom s guličkou 4mm
EL-N0001-1 Sonda osadená pevným meracím hrotom s guličkou 5mm
EL-N0002 Sonda osadená pevným meracím hrotom s guličkou 6mm
EL-N0003 Sonda osadená pevným meracím hrotom s guličkou 8mm

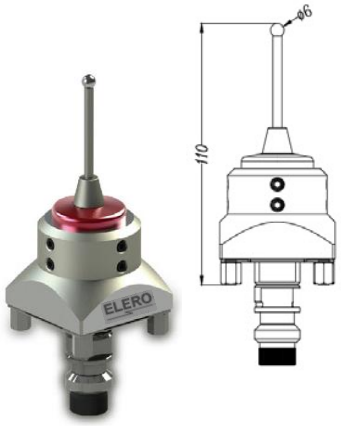


## Náhradné meracie hroty pre sondy EL-N0001, EL-N0002 a EL-N0003:

Obj. č.:
RSP-0004 Náhradný merací hrot s guličkou 4mm
RSP-0005 Náhradný merací hrot s guličkou 5mm
RSP-0006 Náhradný merací hrot s guličkou 6mm
RSP-0008 Náhradný merací hrot s guličkou 8mm




## Sondy ITS50 automatického odmeriavania, s výkyvným meracím hrotom

Obj. č.:
EL-N0004-2 Sonda osadená výkyvným meracím hrotom s guličkou 2mm
EL-N0004-3 Sonda osadená výkyvným meracím hrotom s guličkou 3mm
EL-N0004 Sonda osadená výkyvným meracím hrotom s guličkou 4mm
EL-N0004-1 Sonda osadená výkyvným meracím hrotom s guličkou 5mm
EL-N0004-6 Sonda osadená výkyvným meracím hrotom s guličkou 6mm



## Náhradné meracie hroty pre výkyvné sondy EL-N0004:

Obj. č.:
RSLSP-0002 Náhradný výkyvný merací hrot s guličkou 2mm
RSLSP-0003 Náhradný výkyvný merací hrot s guličkou 3mm
RSLSP-0004 Náhradný výkyvný merací hrot s guličkou 4mm
RSLSP-0005 Náhradný výkyvný merací hrot s guličkou 5mm
RSLSP-0006 Náhradný výkyvný merací hrot s guličkou 6mm




Erowa®, ITS® sú registrované ochranné známky a obchodné značky firmy Erowa AG.
MACRO®, System 3R® sú registrované ochranné známky a obchodné značky firmy System 3R International AB.

**ELERO, s.r.o.**
**Považská Teplá 28**
**017 05 Považská Bystrica**
**Slovakia**

**Tel.: 00421 42 4331991-2**
**Mobil: 00421 907 411 787**
**Fax/Tel.: 00421 42 4331990**
**E-mail: elero@elero.sk www.elero.sk**

# Upínače kompatibilné s EROW.A

Obj. č.:

EL-P0001 Držiak na stôl hlbičky na magnetickom podstavci, osadený meracím hrotom s guličkou 4mm

EL-P0002-1 Držiak na stôl hlbičky na magnetickom podstavci, osadený meracím hrotom s guličkou 5mm

EL-P0002 Držiak na stôl hlbičky na magnetickom podstavci, osadený meracím hrotom s guličkou 6mm

EL-P0003 Držiak na stôl hlbičky na magnetickom podstavci, osadený meracím hrotom s guličkou 8mm






Obj. č.: 54945-02/BS340H

Univerzálne rameno s držiakom indikátora a magnetickou základňou.
Pripojovací závit ramena M8, dĺžka závitu 8,2mm.

| 54945-02/BS340H | | | | | |
|---|---|---|---|---|---|
| Dĺžka ramena | | | Magnetická základňa | | |
| **L1** | **L2** | **L3** | **L** | **W** | **H** |
| 135 | 110 | 65 | 60 | 50 | 55 |
| Upínacia sila základne 80N | | | | | |
| Hmotnosť 1,58kg | | | | | |

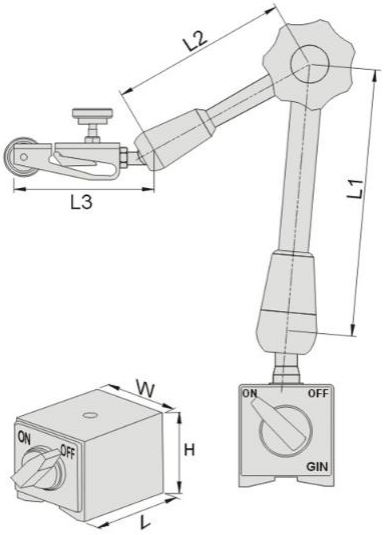





Obj. č.: 55280

Vysokopresný citlivý páčkový indikátor 0,002mm pre 54945-02/BS340H



Erowa®, ITS® sú registrované ochranné známky a obchodné značky firmy Erowa AG.
MACRO®, System 3R® sú registrované ochranné známky a obchodné značky firmy System 3R International AB.

**ELERO, s.r.o.**
**Považská Teplá 28**
**017 05 Považská Bystrica**
**Slovakia**

**Tel.: 00421 42 4331991-2**
**Mobil: 00421 907 411 787**
**Fax/Tel.: 00421 42 4331990**
**E-mail: elero@elero.sk www.elero.sk**

# Upínače kompatibilné s EROW.A

Obj. č.: EL-Q0005A
Nastavovacia hlava v osiach X, Y, C
Pre upínanie hranatých aj kruhových stopiek elektród do priemeru Ø22mm
Vlastná hmotnosť 5kg, výška 112mm.



Obj. č.: EL-V0001
Naklápací držiak pre palety a upínače systému ITS50

Možnosť výroby pripojenia pre vnútorný výplach (opcia)

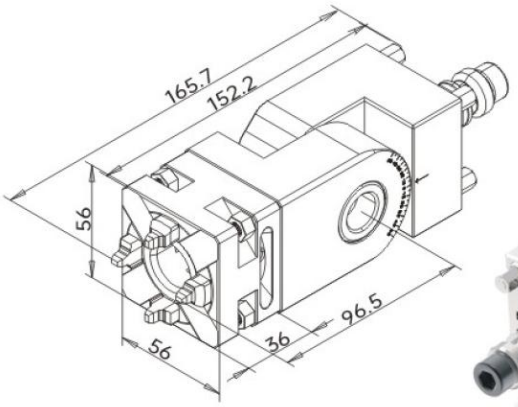




Obj. č. EL-V0020
Naklápací klieštinový držiak elektród ER16 / ITS50
Stupnica 0-90°. Rozsah otáčania 0-180°.
Upínací priemer D 0,5 -10mm

ER16

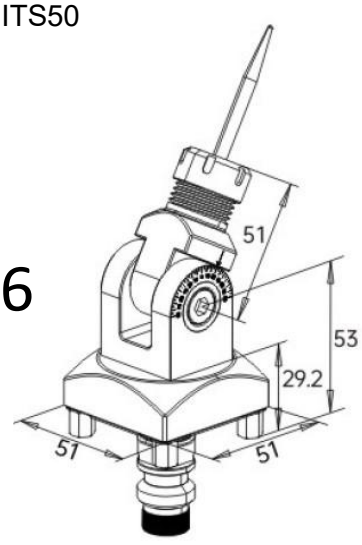




Erowa®, ITS® sú registrované ochranné známky a obchodné značky firmy Erowa AG.
MACRO®, System 3R® sú registrované ochranné známky a obchodné značky firmy System 3R International AB.

ELERO
Equipment for EDM
Potreby pre elektroeróziu

**ELERO, s.r.o.**
**Považská Teplá 28**
**017 05 Považská Bystrica**
**Slovakia**

**Tel.: 00421 42 4331991-2**
**Mobil: 00421 907 411 787**
**Fax/Tel.: 00421 42 4331990**
**E-mail: elero@elero.sk www.elero.sk**

# Upínače kompatibilné s EROW.A

Obj. č.: EL-W0002

Univerzálny antikorový držiak elektród s priečnym posuvom 2mm a výkyvom +/- 4°

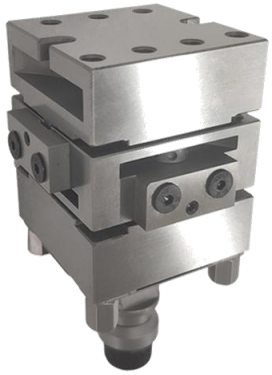



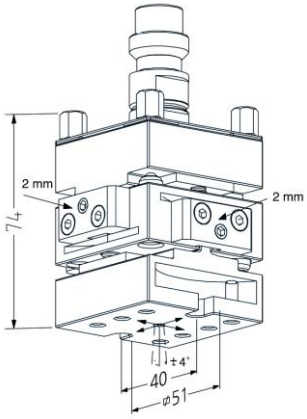


Obj. č.:

EL-U0001 D72 antikorová upínacia paleta ITS, otvor 26,5 x 26,5mm



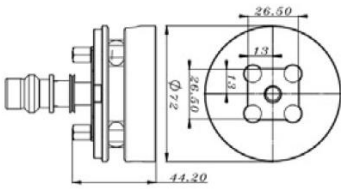


Obj. č.:

EL-U0002 D72 antikorová upínacia paleta ITS, s drážkou 20,5mm



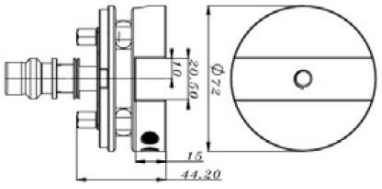


Obj. č.:

EL-U0003 D72 antikorová upínacia paleta ITS, plochá s upevňovacími skrutkami



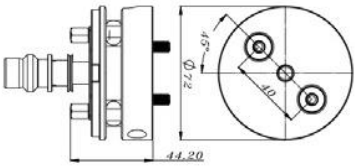


Erowa®, ITS® sú registrované ochranné známky a obchodné značky firmy Erowa AG.
MACRO®, System 3R® sú registrované ochranné známky a obchodné značky firmy System 3R International AB.

**ELERO, s.r.o.**
**Považská Teplá 28**
**017 05 Považská Bystrica**
**Slovakia**

**Tel.: 00421 42 4331991-2**
**Mobil: 00421 907 411 787**
**Fax/Tel.: 00421 42 4331990**
**E-mail: elero@elero.sk www.elero.sk**

# Upínače kompatibilné s EROW.A

Obj. č.:
EL-U0004 D72 antikorová upínacia paleta ITS, plochá



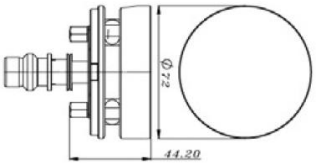


Obj. č.:
EL-U0005 D115 antikorová referenčná paleta ITS



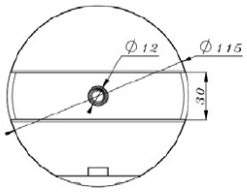


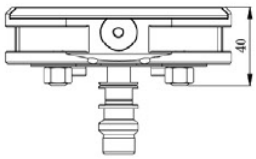


Obj. č.:
EL-U0006 D148 antikorová referenčná paleta ITS, s rastrom otvorov 25mm



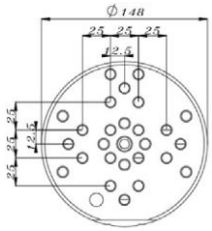


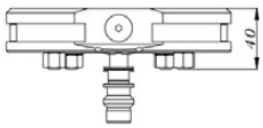


Erowa®, ITS® sú registrované ochranné známky a obchodné značky firmy Erowa AG.
MACRO®, System 3R® sú registrované ochranné známky a obchodné značky firmy System 3R International AB.

**ELERO, s.r.o.**
**Považská Teplá 28**
**017 05 Považská Bystrica**
**Slovakia**

**Tel.: 00421 42 4331991-2**
**Mobil: 00421 907 411 787**
**Fax/Tel.: 00421 42 4331990**
**E-mail: elero@elero.sk www.elero.sk**

# Upínače kompatibilné s EROW.A

Medené a grafitové polotovary na výrobu elektród pre použitie v presných antikorových držiakoch EL-M0001, EL-M0004, EL-M0001/3-R a EL-M0004/3-R

## MEDENÉ a GRAFITOVÉ polotovary na výrobu elektród – balenie 12ks

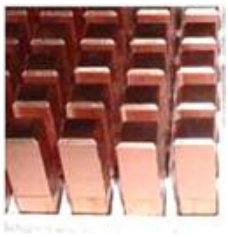

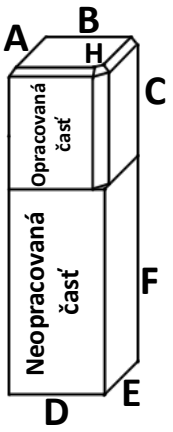


| A | B | C | D | E | F | H | Obj. č. |
|---|---|---|---|---|---|---|---|
| 14,7 | 14,7 | 30 | 15 | 15 | 50 | 2,5 | EL-Cu15-01 |
| | | | | | | | EL-Gr15-01 |
| 24,7 | 24,7 | 30 | 25 | 25 | 50 | 2,5 | EL-Cu25-01 |
| | | | | | | | EL-Gr25-01 |

Na požiadanie dodáme akékoľvek iné rozmery.

## MEDENÉ a GRAFITOVÉ polotovary na výrobu elektród so stopkou 15x15mm balenie 12ks



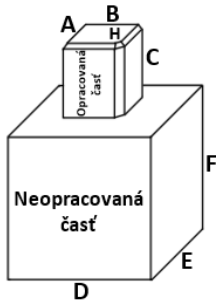


| A | B | C | D | E | F | H | Obj. č. |
|---|---|---|---|---|---|---|---|
| 15 | 15 | 30 | 25 | 25 | 50 | 2,5 | **EL-Cu15-02** |
| | | | | | | | **EL-Gr15-02** |
| 15 | 15 | 30 | 30 | 30 | 50 | 2,5 | **EL-Cu15-03** |
| | | | | | | | **EL-Gr15-03** |
| 15 | 15 | 30 | 35 | 35 | 50 | 2,5 | **EL-Cu15-04** |
| | | | | | | | **EL-Gr15-04** |
| 15 | 15 | 30 | 40 | 40 | 50 | 2,5 | **EL-Cu15-05** |
| | | | | | | | **EL-Gr15-05** |
| 15 | 15 | 30 | 50 | 50 | 50 | 2,5 | **EL-Cu15-06** |
| | | | | | | | **EL-Gr15-06** |

Na požiadanie dodáme akékoľvek iné rozmery.

* EL–Cu = medený polotovar
* EL–Gr = grafitový polotovar

Erowa®, ITS® sú registrované ochranné známky a obchodné značky firmy Erowa AG.
MACRO®, System 3R® sú registrované ochranné známky a obchodné značky firmy System 3R International AB.

**ELERO, s.r.o.**
**Považská Teplá 28**
**017 05 Považská Bystrica**
**Slovakia**

**Tel.: 00421 42 4331991-2**
**Mobil: 00421 907 411 787**
**Fax/Tel.: 00421 42 4331990**
**E-mail: elero@elero.sk www.elero.sk**

# Upínače kompatibilné s EROW.A

## MEDENÉ a GRAFITOVÉ polotovary na výrobu elektród so stopkou 25x25mm balenie 12ks



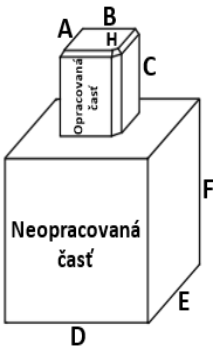


| A | B | C | D | E | F | H | Obj. č. |
|---|---|---|---|---|---|---|---|
| 25 | 25 | 30 | 25 | 25 | 50 | 2,5 | **EL-Cu25-02** |
| | | | | | | | **EL-Gr25-02** |
| 25 | 25 | 30 | 30 | 30 | 50 | 2,5 | **EL-Cu25-03** |
| | | | | | | | **EL-Gr25-03** |
| 25 | 25 | 30 | 35 | 35 | 50 | 2,5 | **EL-Cu25-04** |
| | | | | | | | **EL-Gr25-04** |
| 25 | 25 | 30 | 40 | 40 | 50 | 2,5 | **EL-Cu25-05** |
| | | | | | | | **EL-Gr25-05** |
| 25 | 25 | 30 | 50 | 50 | 50 | 2,5 | **EL-Cu25-06** |
| | | | | | | | **EL-Gr25-06** |
| Na požiadanie dodáme akékoľvek iné rozmery. | | | | | | | |

* EL–Cu = medený polotovar
* EL–Gr = grafitový polotovar

Obj. č.:
EL-X0001 Plastový držiak až na 12 ks paliet a upínačov ITS50,
194x328x67mm







Obj. č.:
EL-X0002 Hliníkový držiak až na 20 ks paliet a upínačov ITS50
225x390x67mm







Erowa®, ITS® sú registrované ochranné známky a obchodné značky firmy Erowa AG.
MACRO®, System 3R® sú registrované ochranné známky a obchodné značky firmy System 3R International AB.

ELERO
Equipment for EDM
Potreby pre elektroeróziu

**ELERO, s.r.o.**
**Považská Teplá 28**
**017 05 Považská Bystrica**
**Slovakia**

**Tel.: 00421 42 4331991-2**
**Mobil: 00421 907 411 787**
**Fax/Tel.: 00421 42 4331990**
**E-mail: elero@elero.sk www.elero.sk**

# Upínače kompatibilné s EROW.A

Obj. č.: EL-Q0026 Pracovný vozík 970x490x900mm
pre palety a upínače ITS50, ITS100



Obj. č.:
EL-M0001 Presný antikorový držiak, s upínacím otvorom pre elektródy so stopkou 25x25mm
EL-M0004 Presný antikorový držiak, s upínacím otvorom pre elektródy so stopkou 15x15mm

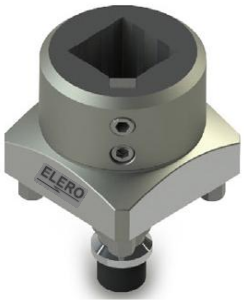


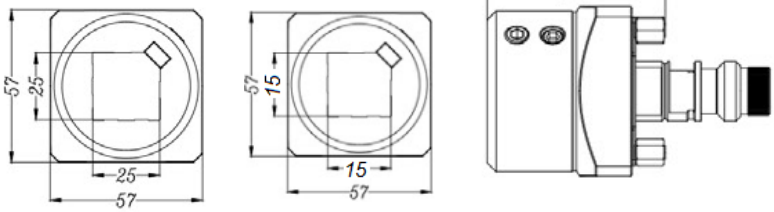


Pozn.: Stredový upínací čap – spigot, nie je súčasťou balenia

Obj. č.: EL-M0002 Antikorová tyč, s formovacími zubami
pre elektródy so stopkou 25x25mm

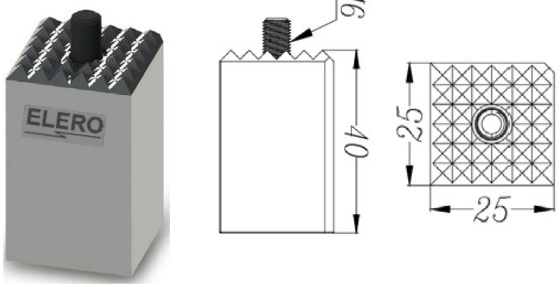


Obj. č.: EL-V0007 Antikorový univerzálny držiak elektród 180x122x64,2mm, s formovacími zubami



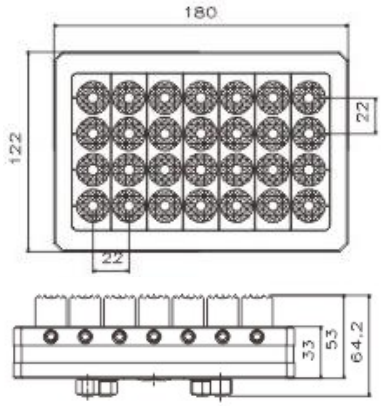


Erowa®, ITS® sú registrované ochranné známky a obchodné značky firmy Erowa AG.
MACRO®, System 3R® sú registrované ochranné známky a obchodné značky firmy System 3R International AB.

ELERO
Equipment for EDM
Potreby pre elektroeróziu

**ELERO, s.r.o.**
**Považská Teplá 28**
**017 05 Považská Bystrica**
**Slovakia**

**Tel.: 00421 42 4331991-2**
**Mobil: 00421 907 411 787**
**Fax/Tel.: 00421 42 4331990**
**E-mail: elero@elero.sk www.elero.sk**

# Upínače kompatibilné s EROW.A

Obj. č.: EL-HQ0002
Samocentrovací zverák ITS50,
rozsah upínania 0-31mm, upínacia sila 2000N

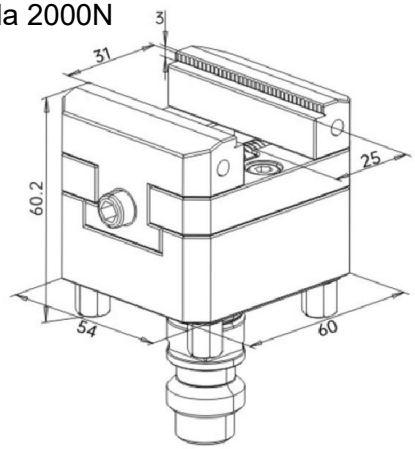





Obj. č.: EL-ER62
Samocentrovací zverák ITS100,
rozsah upínania 0-62mm, upínacia sila 3000N

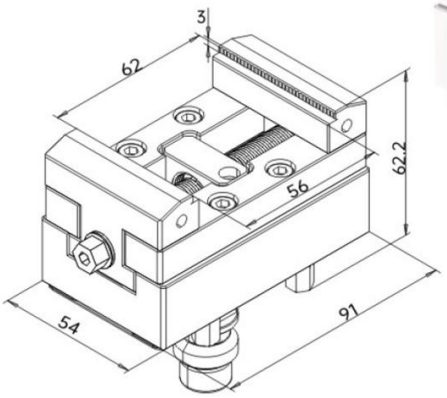





Obj. č.: EL-ER46X90
Samocentrovací zverák ITS100 s G plieškom,
rozsah upínania 0-46mm, upínacia sila 4000N

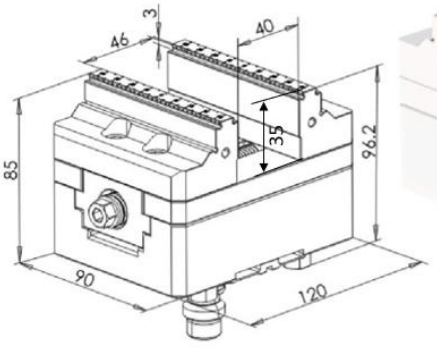





Erowa®, ITS® sú registrované ochranné známky a obchodné značky firmy Erowa AG.
MACRO®, System 3R® sú registrované ochranné známky a obchodné značky firmy System 3R International AB.

**ELERO, s.r.o.**
**Považská Teplá 28**
**017 05 Považská Bystrica**
**Slovakia**

**Tel.: 00421 42 4331991-2**
**Mobil: 00421 907 411 787**
**Fax/Tel.: 00421 42 4331990**
**E-mail: elero@elero.sk www.elero.sk**

# Upínače kompatibilné s EROW.A

Obj. č.: EL-V0003
Magnetická upínacia paleta s centrovacím G plieškom

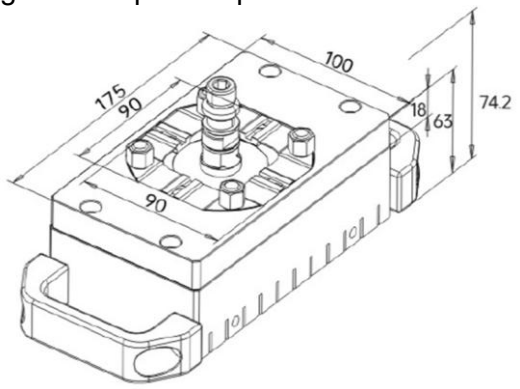





Obj. č.: EL-T0021
Presný nástrojársky zverák Unoset ITS50
Rozsah upínania 0-100mm.

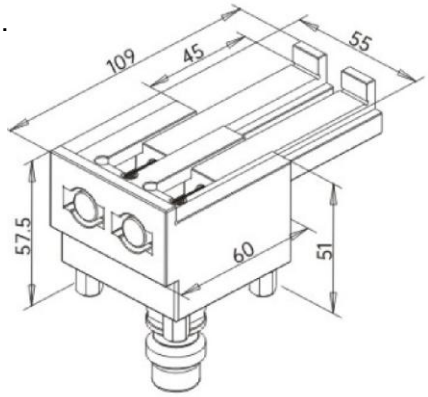





Obj. č.: EL-T0002
Upínací zverák – pendulum, kompatibilný s ITS50
S mikrovyrovnávaním v 3 osiach, rozsah upínania 0-100mm,
nastavenie uhla 0-360°

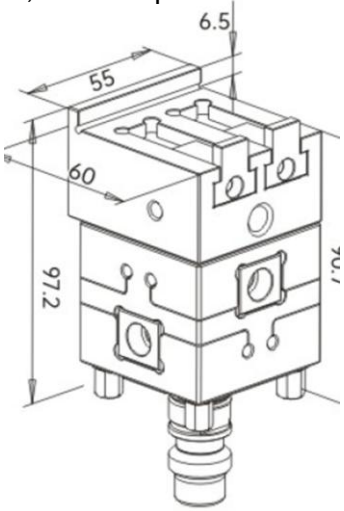





Erowa®, ITS® sú registrované ochranné známky a obchodné značky firmy Erowa AG.
MACRO®, System 3R® sú registrované ochranné známky a obchodné značky firmy System 3R International AB.

**ELERO, s.r.o.**
**Považská Teplá 28**
**017 05 Považská Bystrica**
**Slovakia**

**Tel.: 00421 42 4331991-2**
**Mobil: 00421 907 411 787**
**Fax/Tel.: 00421 42 4331990**
**E-mail: elero@elero.sk www.elero.sk**

# Upínače kompatibilné s EROW.A

Obj. č.: EL-V0004

Deliace zariadenie s rýchloupínacím puzdrom ITS100 kompatibilné s EROW.A, výklopné +90°/-10°, s jemným delením 360°. Možnosť nastaviť akýkoľvek uhol alebo využiť 3 deliace kotúče. Možné dodať aj s 3–čeľusťovým 4“, 5“ alebo 6“ skľučovadlom.

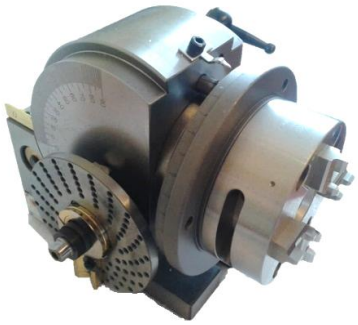



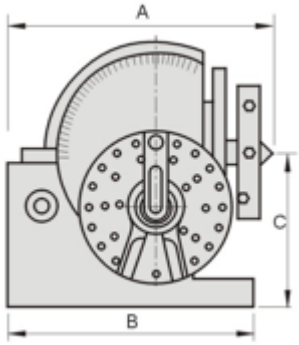

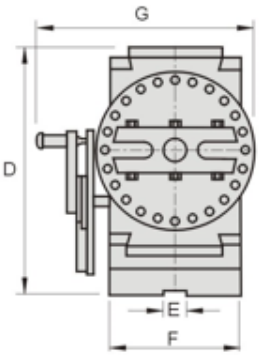


Voliteľné príslušenstvo:
4“ alebo 5“ 3-čeľusťové skľučovadlo (pre BS0)
5“ alebo 6“ 3-čeľusťové skľučovadlo (pre BS1)

| Obj. č. | Model | A | B | C | D | E | F | G |
|---|---|---|---|---|---|---|---|---|
| 65500-01 | BS0 | 189 | 160 | 100 | 173 | 16 | 91 | 140 |
| 65500-02 | BS1 | 293 | 210 | 128 | 220 | 16 | 114 | 156 |

***Zariadenie nie je antikorové! Po každom použití vo vode je treba zariadenie vysušiť a ošetriť ochranným protikoróznym olejom!***

Obj. č.: 53210-03/04/05 EPF-SER

Antikorové vysokopresné deliace zariadenie s jemným delením 360°, s klieštinovým upínačom pre klieštiny ER20, ER32 alebo ER50. Možnosť nastaviť akýkoľvek uhol alebo využiť delenie 24 zubov = 15º ±5”. Rotačná presnosť 0,003mm.


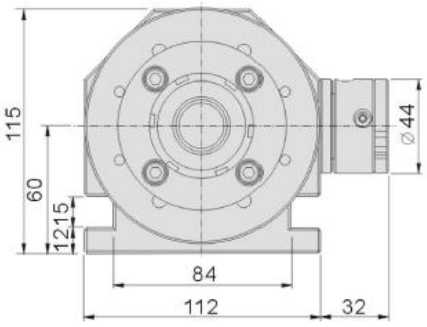

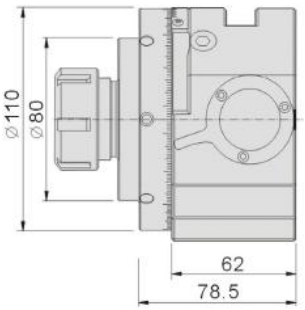


| Obj.č. | Model | Priložené klieštiny | Rozsah upínania Ø mm |
|---|---|---|---|
| 53210-03 | EPF-SER20 | 3, 4, 6, 8, 10 | 1.0 – 13.0 |
| 53210-04 | EPF-SER32 | 4, 8, 12, 16, 20 | 2.0 – 20.0 |
| 53210-05 | EPF-SER50 | 12, 18, 20, 30, 34 | 10.0 – 34.0 |

Erowa®, ITS® sú registrované ochranné známky a obchodné značky firmy Erowa AG.
MACRO®, System 3R® sú registrované ochranné známky a obchodné značky firmy System 3R International AB.

**ELERO, s.r.o.**
**Považská Teplá 28**
**017 05 Považská Bystrica**
**Slovakia**

**Tel.: 00421 42 4331991-2**
**Mobil: 00421 907 411 787**
**Fax/Tel.: 00421 42 4331990**
**E-mail: elero@elero.sk www.elero.sk**

# Upínače kompatibilné s EROW.A

Obj. č.: 53210-09/EPF-EQC50

Antikorové vysokopresné deliace zariadenie s jemným delením 360º, s manuálnym rýchloupínacím puzdrom ITS50, kompatibilné s EROW.A. Možnosť nastaviť akýkoľvek uhol alebo využiť delenie 24 zubov = 15º ±5". Rotačná presnosť 0,003mm. Opakovaná presnosť upnutia 0,003mm.



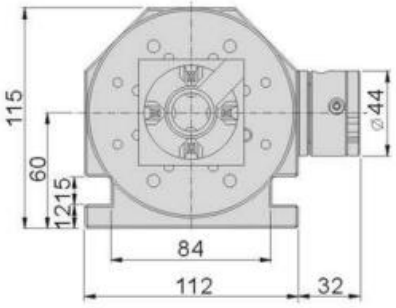


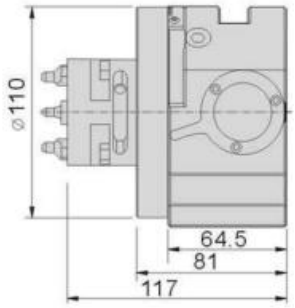


Obj. č.: 53210-10/EPF-EQC100

Antikorové vysokopresné deliace zariadenie s jemným delením 360º, s manuálnym rýchloupínacím puzdrom ITS100, kompatibilné s EROW.A. Možnosť nastaviť akýkoľvek uhol alebo využiť delenie 24 zubov = 15º ±5". Rotačná presnosť 0,003mm. Opakovaná presnosť upnutia 0,003mm.



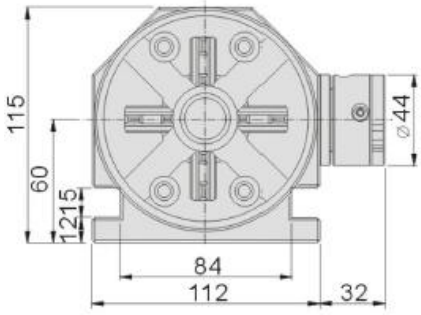


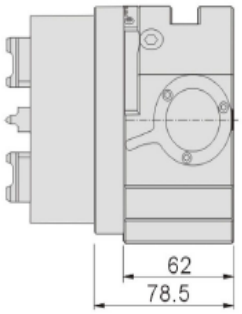


Obj.č.: 50030-01/PFH-SC04

Antikorové vysokopresné deliace zariadenie s 3-čeľusťovým 4" skľučovadlom. S jemným delením 360º. Možnosť nastaviť akýkoľvek uhol alebo využiť delenie 24 zubov = 15º ±5". Rotačná presnosť 0,003mm. Opakovaná presnosť upnutia do skľučovadla 0,015mm. Rozsah upínania: vnút.Ø32 - Ø84mm, vonk.Ø3 - Ø90mm. Priechodný otvor v skľučovadle Ø32mm.



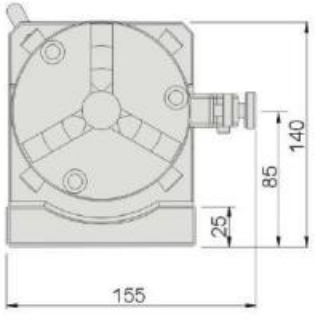


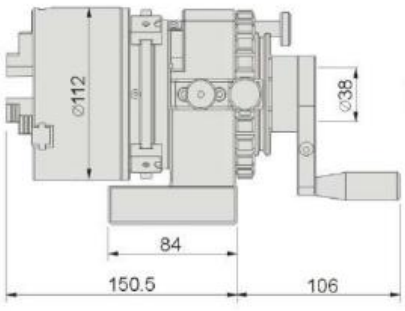


Erowa®, ITS® sú registrované ochranné známky a obchodné značky firmy Erowa AG.
MACRO®, System 3R® sú registrované ochranné známky a obchodné značky firmy System 3R International AB.

**ELERO, s.r.o.**
**Považská Teplá 28**
**017 05 Považská Bystrica**
**Slovakia**

**Tel.: 00421 42 4331991-2**
**Mobil: 00421 907 411 787**
**Fax/Tel.: 00421 42 4331990**
**E-mail: elero@elero.sk www.elero.sk**

# Upínače kompatibilné s EROW.A

Obj.č.: 50030-02/PFH-SC05

Antikorové vysokopresné deliace zariadenie s 3-čeľusťovým 5” skľučovadlom. S jemným delením 360º. Možnosť nastaviť akýkoľvek uhol alebo využiť delenie 24 zubov = 15º ±5”. Rotačná presnosť 0,003mm. Opakovaná presnosť upnutia do skľučovadla 0,015mm. Rozsah upínania: vnút.Ø35 – Ø110mm, vonk.Ø3 – Ø110mm. Priechodný otvor v skľučovadle Ø32mm.



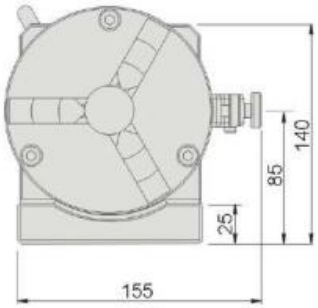


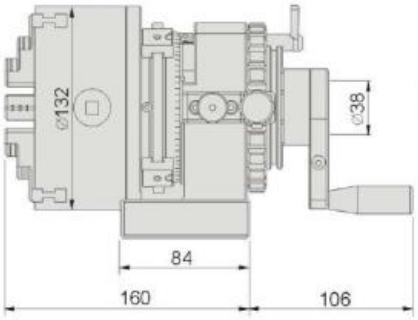


Obj.č.: 50030-03/04/05 PFH-SER

Antikorové vysokopresné deliace zariadenie s klieštinovým upínačom pre klieštiny ER20, ER32 alebo ER50. S jemným delením 360º. Možnosť nastaviť akýkoľvek uhol alebo využiť delenie 24 zubov = 15º ±5”. Rotačná presnosť 0,003mm.



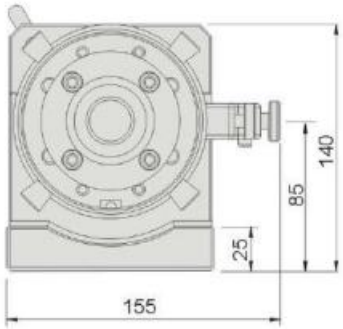


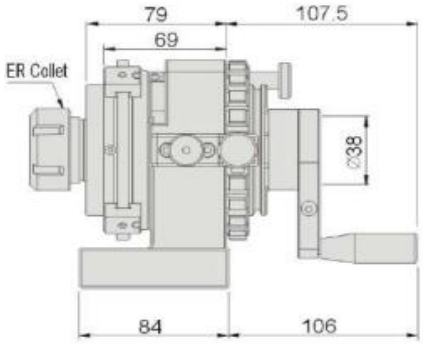


| Obj.č. | Model | Priložené klieštiny | Rozsah upínania Ø mm |
|---|---|---|---|
| 50030-03 | PFH-SER20 | 3, 4, 6, 8, 10 | 1.0 – 13.0 |
| 50030-04 | PFH-SER32 | 4, 8, 12, 16, 20 | 2.0 – 20.0 |
| 50030-05 | PFH-SER50 | 12, 18, 20, 30, 34 | 10.0 – 34.0 |

Obj. č.: 50030-09/PFH-EQC50

Antikorové vysokopresné deliace zariadenie s jemným delením 360º, s manuálnym rýchloupínacím puzdrom ITS50 kompatibilné s EROW.A. Možnosť nastaviť akýkoľvek uhol alebo využiť delenie 24 zubov = 15º ±5”. Rotačná presnosť 0,003mm. Opakovaná presnosť upnutia 0,003mm.



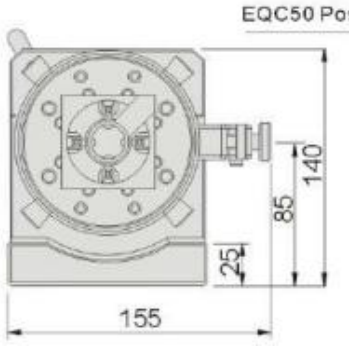


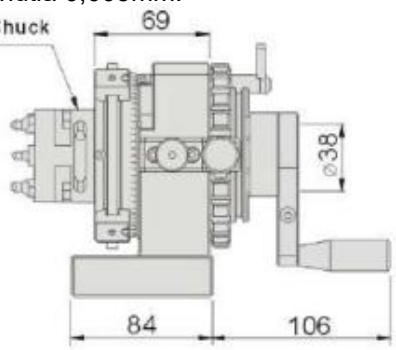


Erowa®, ITS® sú registrované ochranné známky a obchodné značky firmy Erowa AG.
MACRO®, System 3R® sú registrované ochranné známky a obchodné značky firmy System 3R International AB.

ELERO
Equipment for EDM
Potreby pre elektroeróziu

**ELERO, s.r.o.**
**Považská Teplá 28**
**017 05 Považská Bystrica**
**Slovakia**

**Tel.: 00421 42 4331991-2**
**Mobil: 00421 907 411 787**
**Fax/Tel.: 00421 42 4331990**
**E-mail: elero@elero.sk www.elero.sk**

# Upínače kompatibilné s EROW.A

Obj. č.: 50030-10/PFH-EQC100

Antikorové vysokopresné deliace zariadenie s jemným delením 360º, s manuálnym rýchloupínacím puzdrom ITS100 kompatibilné s EROW.A. Možnosť nastaviť akýkoľvek uhol alebo využiť delenie 24 zubov = 15º ±5". Rotačná presnosť 0,003mm. Opakovaná presnosť upnutia 0,003mm.



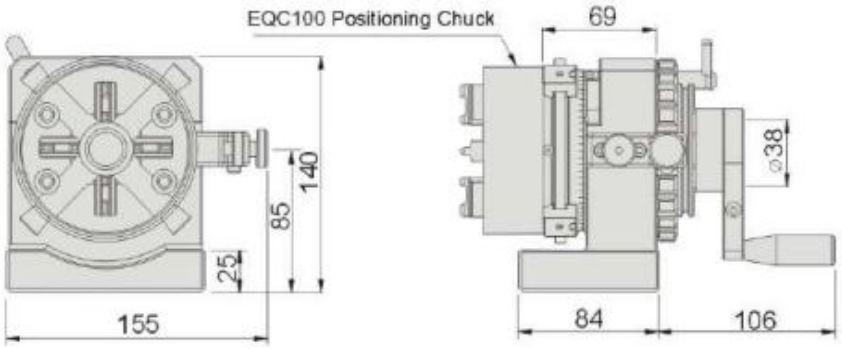


Obj. č.: EL-V0006

Manuálne antikorové deliace zariadenie osadené manuálnym rýchloupínacím puzdrom ITS100 kompatibilným s EROW.A. Rotačná presnosť 0,02mm.





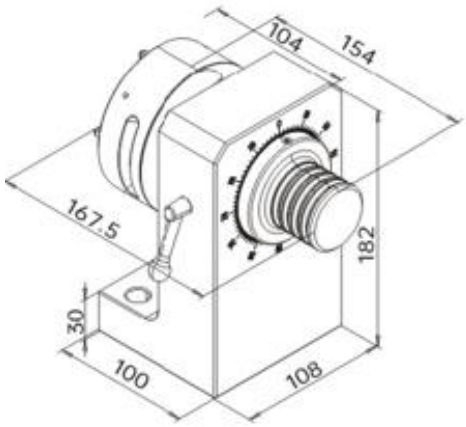


Obj. č.: EL-V0006-UCH

Manuálne antikorové deliace zariadenie osadené 3-čeľusťovým 4" skľučovadlom.
Rozsah upínania: vnútorný Ø32 - Ø84mm, vonkajší Ø3 - Ø90mm.
Rotačná presnosť 0,03mm.





Erowa®, ITS® sú registrované ochranné známky a obchodné značky firmy Erowa AG.
MACRO®, System 3R® sú registrované ochranné známky a obchodné značky firmy System 3R International AB.

**ELERO, s.r.o.**
**Považská Teplá 28**
**017 05 Považská Bystrica**
**Slovakia**

**Tel.: 00421 42 4331991-2**
**Mobil: 00421 907 411 787**
**Fax/Tel.: 00421 42 4331990**
**E-mail: elero@elero.sk www.elero.sk**

# Upínače kompatibilné s EROW.A

Obj. č.: EL-Q0021
Predlžovacie hliníkové rameno pre upínacie puzdrá

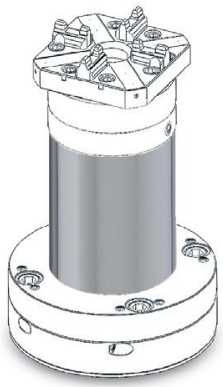

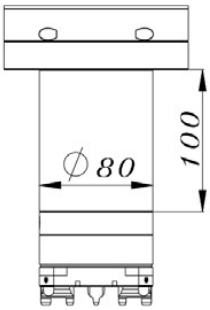


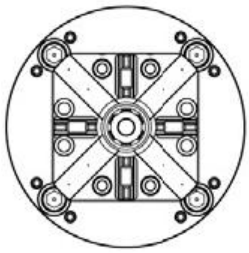

Obj. č.: EL-Q0022
Centrovacie zariadenie na vycentrovanie elektródy



Obj. č.: EL-Q0024
Centrovacie zariadenie na vycentrovanie elektródy v palete, s pneumatickým upínacím puzdrom ITS100 kompatibilným s EROW.A.




Erowa®, ITS® sú registrované ochranné známky a obchodné značky firmy Erowa AG.
MACRO®, System 3R® sú registrované ochranné známky a obchodné značky firmy System 3R International AB.

**ELERO, s.r.o.**
**Považská Teplá 28**
**017 05 Považská Bystrica**
**Slovakia**

**Tel.: 00421 42 4331991-2**
**Mobil: 00421 907 411 787**
**Fax/Tel.: 00421 42 4331990**
**E-mail: elero@elero.sk www.elero.sk**

# Upínače kompatibilné s EROW.A

Obj. č.: EL-AC001
Adaptér z ITS50 na Compact



Obj. č.: EL-AC002
Základný držiak Compact



Obj. č.: EL-AC003
Predlžovací držiak Compact D30x52,5mm



Obj. č.: EL-AC004
Predlžovací držiak Compact D30x102,5mm



Obj. č.: EL-AC005
Adaptér 90° z ITS50 na Compact



Erowa®, ITS® sú registrované ochranné známky a obchodné značky firmy Erowa AG.
MACRO®, System 3R® sú registrované ochranné známky a obchodné značky firmy System 3R International AB.

**ELERO, s.r.o.**
**Považská Teplá 28**
**017 05 Považská Bystrica**
**Slovakia**

**Tel.: 00421 42 4331991-2**
**Mobil: 00421 907 411 787**
**Fax/Tel.: 00421 42 4331990**
**E-mail: elero@elero.sk www.elero.sk**

# Upínače kompatibilné s EROW.A

Obj. č.: EL-3080E Kamerový detekčný systém kompatibilný s EROW.A







| | |
|---|---|
| Obrazovka | 7palcový displej / 1080pixelov |
| Vizuálna presnosť | ±0,003mm |
| Zväčšenie | 50 násobné |
| Nastavenie uhla | každých 15´´ |
| Automatické hľadanie hrany | pri nájdení hrany automaticky preblikne (kríž zmení farbu) |
| Farby kríža | Biela, Červená, Zelená, Modrá, Čierna |
| Uhol natočenia | Možnosť manuálneho natočenia uhla po 15´´ |
| Vzdialenosť zaostrenia | 50-60mm nad obrobkom |
| Zdroj svetla | LED diódy s možnosťou nastavenia intenzity podsvietenia |
| Napájanie | Lítiová batéria 4800mA |
| Nabíjačka batérie | 12V (2A) |
| Rozmery | 178x175x93mm |
| Hmotnosť | 2kg |
| Balenie | odolný, uzamykateľný strieborný kufrík |

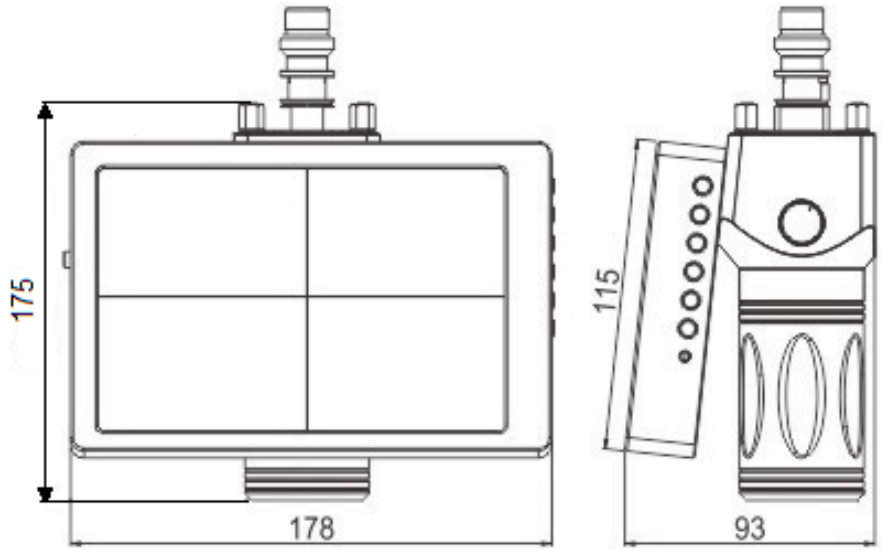


Erowa®, ITS® sú registrované ochranné známky a obchodné značky firmy Erowa AG.
MACRO®, System 3R® sú registrované ochranné známky a obchodné značky firmy System 3R International AB.

ELERO
Equipment for EDM
Potreby pre elektroeróziu

**ELERO, s.r.o.**
**Považská Teplá 28**
**017 05 Považská Bystrica**
**Slovakia**

**Tel.: 00421 42 4331991-2**
**Mobil: 00421 907 411 787**
**Fax/Tel.: 00421 42 4331990**
**E-mail: elero@elero.sk www.elero.sk**

# Upínače kompatibilné s EROW.A

Obj. č.: EL-H0001 Pneumatické upínacie puzdro pre ťažké obrábanie. Upínacia sila 24 000N.

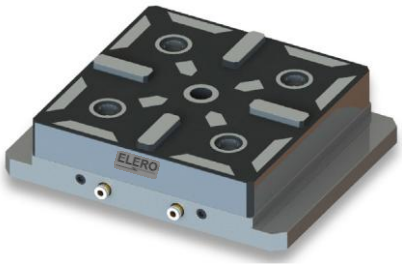


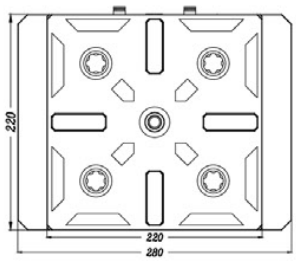


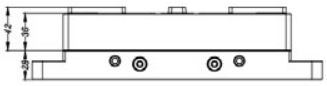


Obj. č.: EL-H0002 Paleta pre ťažké obrábanie, pre použitie s pneumatickým puzdrom EL-H0001.

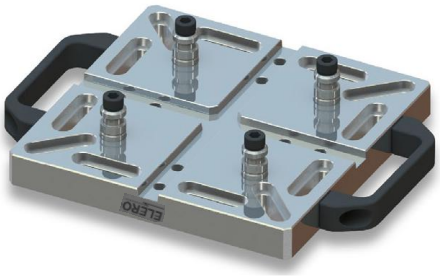


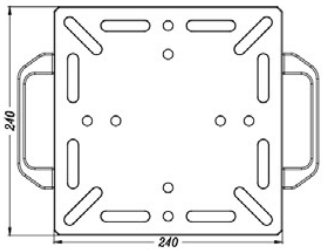





Obj. č.: EL-J0002
Pracovná doska s 2 pneumatickými upínacími puzdrami, pre ťažké obrábanie.
Upínacia sila 20 000N.




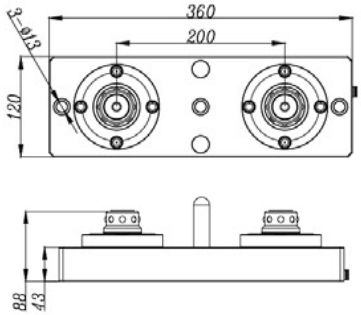


Obj. č.: EL-J00010
Paleta pre ťažké obrábanie, použitie s pracovnou doskou EL-J0002




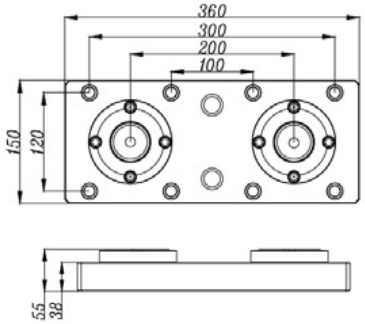


Erowa®, ITS® sú registrované ochranné známky a obchodné značky firmy Erowa AG.
MACRO®, System 3R® sú registrované ochranné známky a obchodné značky firmy System 3R International AB.

ELERO
Equipment for EDM
Potreby pre elektroeróziu

**ELERO, s.r.o.**
**Považská Teplá 28**
**017 05 Považská Bystrica**
**Slovakia**

**Tel.: 00421 42 4331991-2**
**Mobil: 00421 907 411 787**
**Fax/Tel.: 00421 42 4331990**
**E-mail: elero@elero.sk www.elero.sk**

# Upínače kompatibilné s EROW.A

Obj. č.: EL-J0004
Pracovná doska s 4 pneumatickými upínacími puzdrami, pre ťažké obrábanie.
Upínacia sila 20 000N.




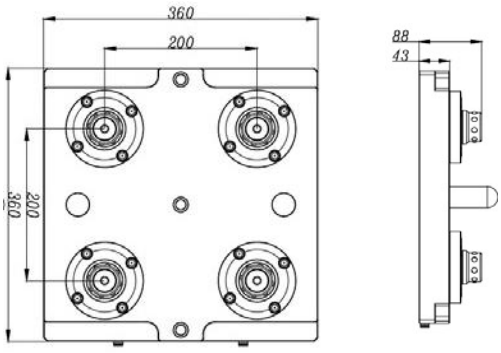


Obj. č.: EL-J0003
Paleta pre ťažké obrábanie, pre použitie s pracovnou doskou EL-J0004




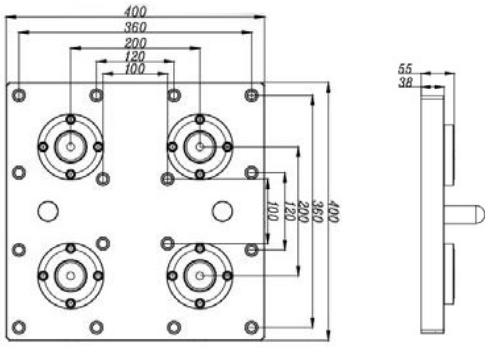


Obj. č.: EL-MTS0001
Pracovná doska s 2 pneumatickými
upínacími puzdrami MTS

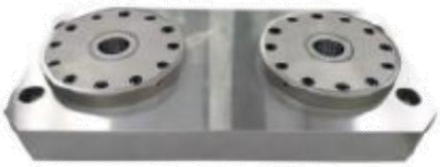

Obj. č.: EL-MTS0004
Paleta pre použitie
s pracovnou doskou EL-MTS0001



Erowa®, ITS® sú registrované ochranné známky a obchodné značky firmy Erowa AG.
MACRO®, System 3R® sú registrované ochranné známky a obchodné značky firmy System 3R International AB.

ELERO
Equipment for EDM
Potreby pre elektroeróziu

**ELERO, s.r.o.**
**Považská Teplá 28**
**017 05 Považská Bystrica**
**Slovakia**

**Tel.: 00421 42 4331991-2**
**Mobil: 00421 907 411 787**
**Fax/Tel.: 00421 42 4331990**
**E-mail: elero@elero.sk www.elero.sk**

# Upínače kompatibilné s EROW.A

Obj. č.: EL-MTS0002
Pracovná doska so 4 pneumatickými upínacími puzdrami MTS



Obj. č.: EL-MTS0005
Paleta pre použitie s pracovnou doskou EL-MTS0002



Obj. č.: EL-MTS0003
Pracovná doska so 6 pneumatickými upínacími puzdrami MTS



Obj. č.: EL-MTS0006
Paleta pre použitie s pracovnou doskou EL-MTS0003



Obj. č.: EL-MTS0007
Upínacie puzdro MTS




Obj. č.: EL-MTS0008
Upínací čap MTS



Obj. č.: EL-MTS0009
Upínací čap MTS, s funkciou dorovnávania



Obj. č.: EL-MTS0010
Upínací čap MTS, centrovací



Erowa®, ITS® sú registrované ochranné známky a obchodné značky firmy Erowa AG.
MACRO®, System 3R® sú registrované ochranné známky a obchodné značky firmy System 3R International AB.

**ELERO, s.r.o.**
**Považská Teplá 28**
**017 05 Považská Bystrica**
**Slovakia**

**Tel.: 00421 42 4331991-2**
**Mobil: 00421 907 411 787**
**Fax/Tel.: 00421 42 4331990**
**E-mail: elero@elero.sk www.elero.sk**

# Upínače kompatibilné s EROW.A

Obj. č.: EL-UPC0001 Pneumatické upínacie puzdro UPC



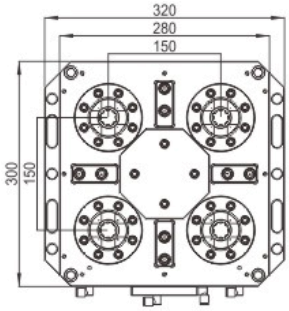


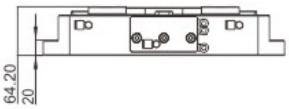


Obj. č.: EL-UPC0002 Paleta UPC s pneumatickým upínacím power puzdrom, ITS100

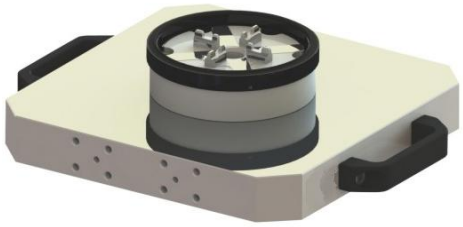

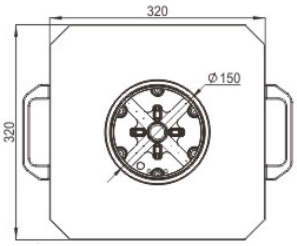


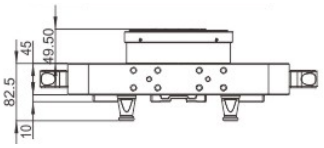


Obj. č.: EL-UPC0003 Paleta UPC s rastrom otvorov 45xM10

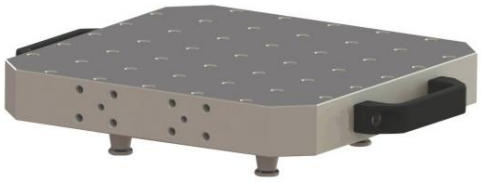

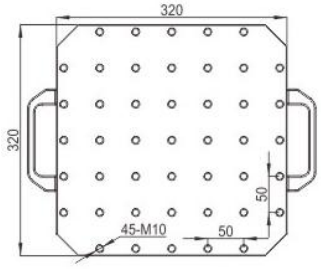


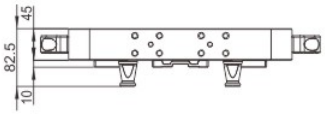


Obj. č.: EL-UPC0004 Paleta UPC



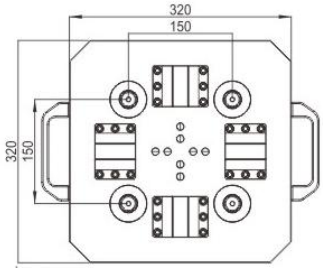


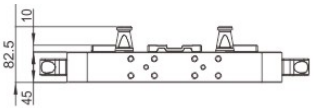


Obj. č.: EL-UPC0005 referenčné segmenty UPC



Erowa®, ITS® sú registrované ochranné známky a obchodné značky firmy Erowa AG.
MACRO®, System 3R® sú registrované ochranné známky a obchodné značky firmy System 3R International AB.

ELERO
Equipment for EDM
Potreby pre elektroeróziu

**ELERO, s.r.o.**
**Považská Teplá 28**
**017 05 Považská Bystrica**
**Slovakia**

**Tel.: 00421 42 4331991-2**
**Mobil: 00421 907 411 787**
**Fax/Tel.: 00421 42 4331990**
**E-mail: elero@elero.sk www.elero.sk**

# Upínače kompatibilné s EROW.A

## Upínacie segmenty pre robotizáciu

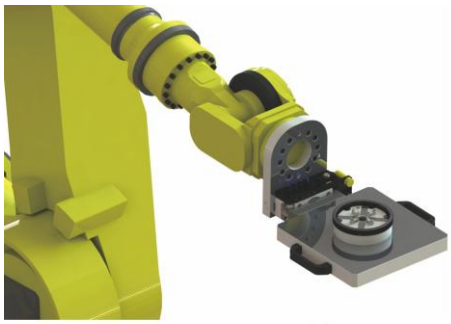






Obj. č.: EL-M1002 Gripper UPC, MTS

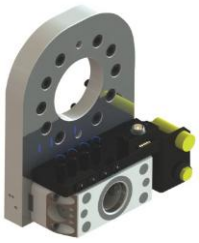
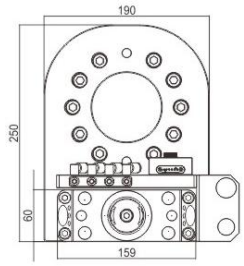

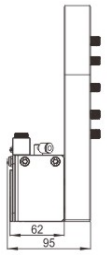


Obj. č.: EL-M1003 Gripper link


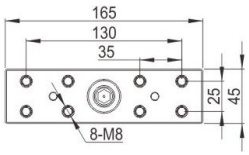

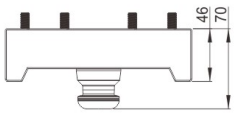


Obj. č.: EL-M1004 Gripper ITS50


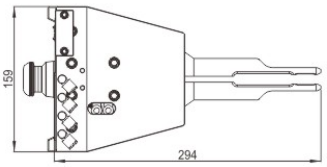

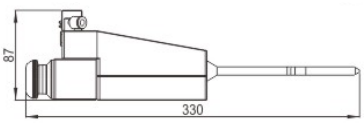


Obj. č.: EL-M1005 Gripper ITS D148


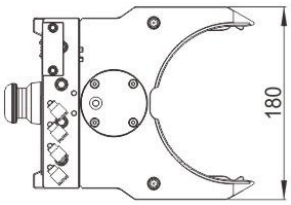

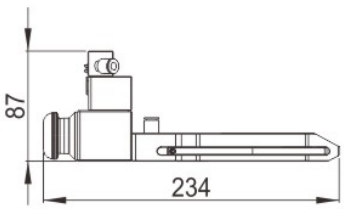


Erowa®, ITS® sú registrované ochranné známky a obchodné značky firmy Erowa AG.
MACRO®, System 3R® sú registrované ochranné známky a obchodné značky firmy System 3R International AB.

ELERO
Equipment for EDM
Potreby pre elektroeróziu

**ELERO, s.r.o.**
**Považská Teplá 28**
**017 05 Považská Bystrica**
**Slovakia**

**Tel.: 00421 42 4331991-2**
**Mobil: 00421 907 411 787**
**Fax/Tel.: 00421 42 4331990**
**E-mail: elero@elero.sk www.elero.sk**

# Upínače kompatibilné s EROW.A

Obj. č.: EL-M1006 RCS Gripper pre UPC palety



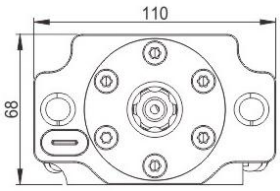


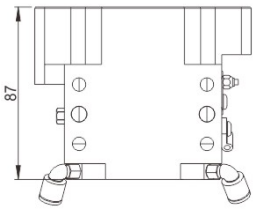


Obj. č.: EL-M1007 Gripper link

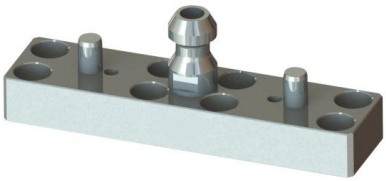

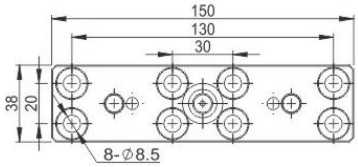


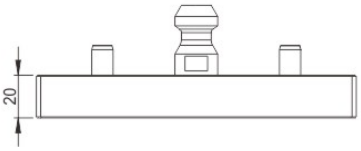


Obj. č.: EL-M1008 Pneumatické polohovacie zariadenie s upínacím puzdrom ITS100

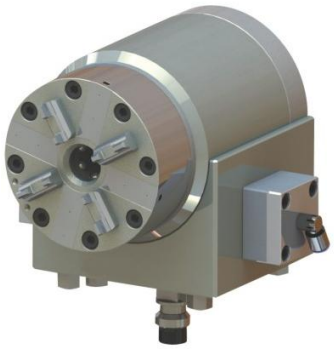

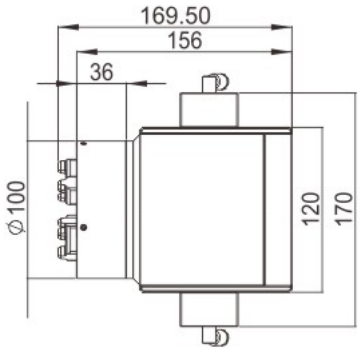


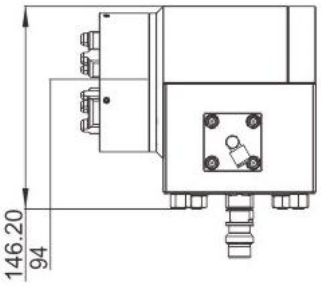


Obj. č.: EL-M1009 Pneumatické polohovacie zariadenie v 2 osiach,
s upínacím puzdrom ITS100

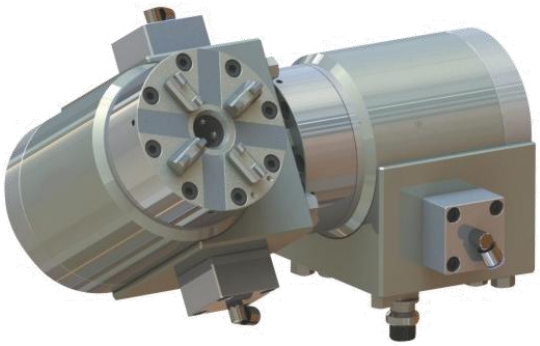

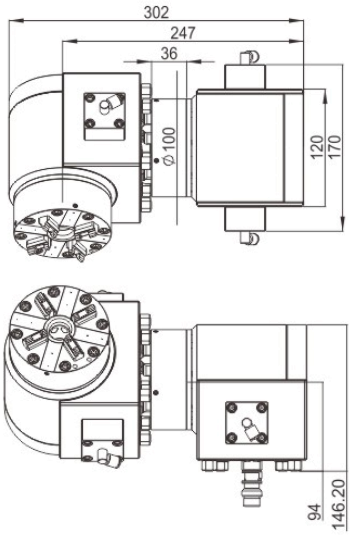


Erowa®, ITS® sú registrované ochranné známky a obchodné značky firmy Erowa AG.
MACRO®, System 3R® sú registrované ochranné známky a obchodné značky firmy System 3R International AB.

ELERO
Equipment for EDM
Potreby pre elektroeróziu